M8650 Pergola

Manuel d'utilisateur

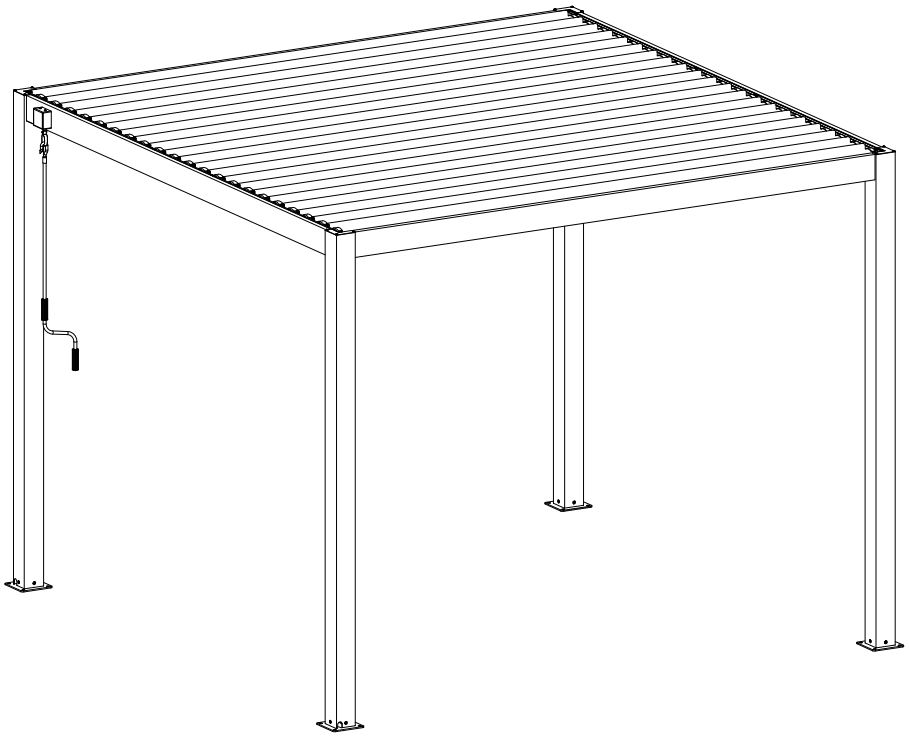

LA LISTE DES PIÈCES

REF	PHOTO	QTY
A1	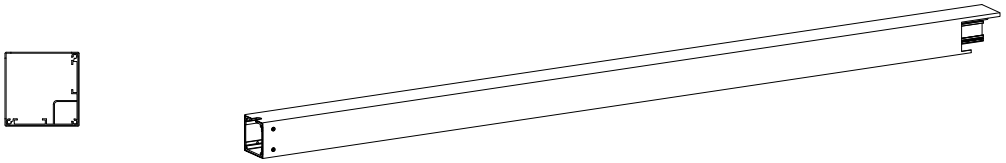	4
B1	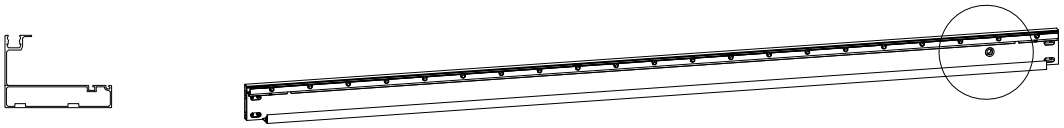	1
B2	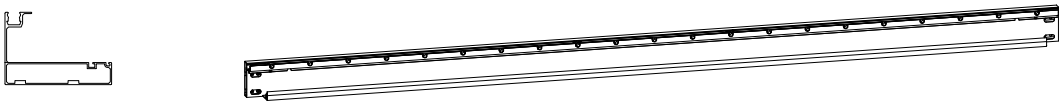	1
C1		2
F	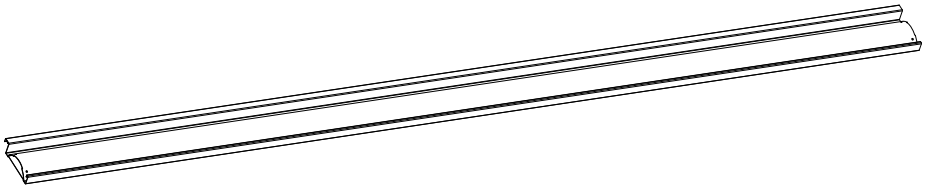	3m*3.0m=21pcs 3/3.6m*3.6m=26pcs 3/3.6/4m*4.0m=29pcs
GL	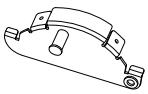	3m*3.0m=21pcs 3/3.6m*3.6m=26pcs 3/3.6/4m*4.0m=29pcs
GR	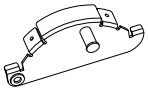	3m*3.0m=21pcs 3/3.6m*3.6m=26pcs 3/3.6/4m*4.0m=29pcs
HL	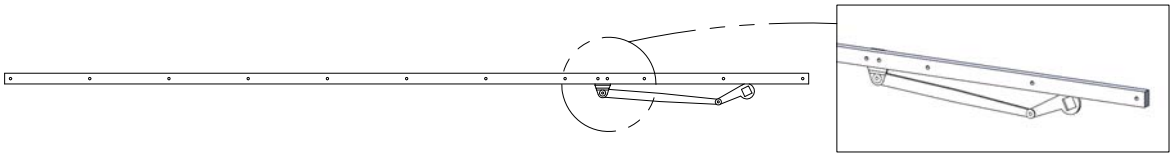	1

LA LISTE DES PIÈCES

REF	PHOTO	QTY
J		1
K		1

LA LISTE DES PIÈCES

REF	PHOTO	QTY
L1	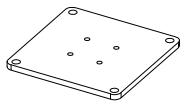	4
L2	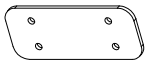	8
L3	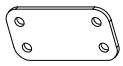	8
L4	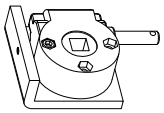	1
L5	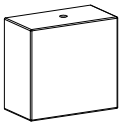	1
L6		1
L7	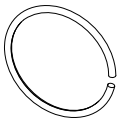 φ21.5*1	1
L8	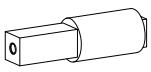	1

REF	PHOTO	QTY
L9	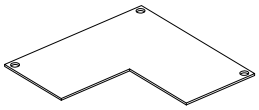	4

LA LISTE DES PIÈCES

REF	PHOTO	QTY
S1	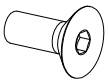 M6*20	16
S2	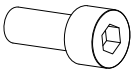 M8*16	32
S3	 M5*8	1
S4	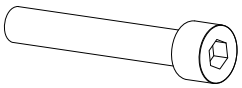 M6*45	2
S5	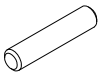 φ4*20	1
S6	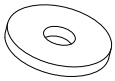 φ6*18*1	2
S7	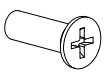 M5*12	1
S8	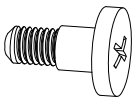 φ6*13*M5	3m*3.0m=21pcs 3/3.6m*3.6m=26pcs 3/3.6m*4.0m=29pcs

REF	PHOTO	QTY
S9	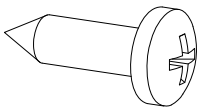 ST5.5×16	12
S10	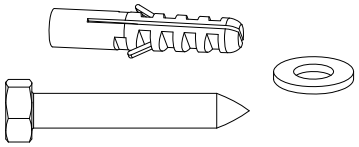 M8*75 & φ8*1 & φ10*50	16
S11	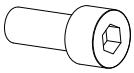 M5*12	1
S12	 M4*6	3m*3.0m=84pcs 3/3.6m*3.6m=104pcs 3/3.6m*4.0m=116pcs
S13		16

Rappel de sécurité

Directives générales

- Veuillez conserver ce manuel pour une utilisation future après avoir installé la pergola.
- Veuillez lire attentivement les instructions suivantes avant l'assemblage.
- Ce manuel peut ne pas inclure tous les détails et les étapes importantes.
- Veuillez nous contacter si vous avez besoin de plus d'informations ou d'aide.

Remarques importantes

- Veuillez ne pas permettre à la neige de s'accumuler sur le toit à lames. En cas de prévisionde neige modérée ou forte, ouvrez les lames, faites de même en cas de vents forts ou d'autres conditions météorologiques extrêmes.
- Veuillez ouvrir les lames et relever ou retirer tout accessoire de pare-soleil installé pour éviter des dommages potentiels à la pergola en cas de mauvais temps.

Ce dont vous pourriez avoir besoin:

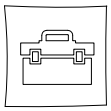

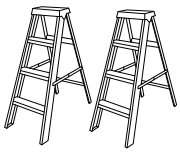

Échelle x2

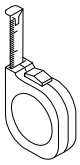

Mètre ruban



Maillet



Gants

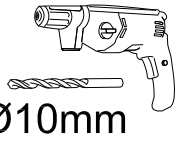

Ø10mm
Tournevis électrique

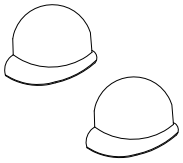

Casque de sécurité x2

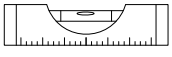

Niveau

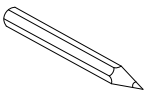

Marqueur

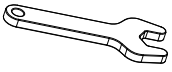

Clé à molette

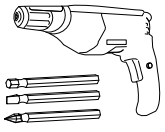

tournevis électrique



Outil à douille

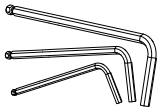

4# 6#
Clé Allen

Affichage de la taille globale

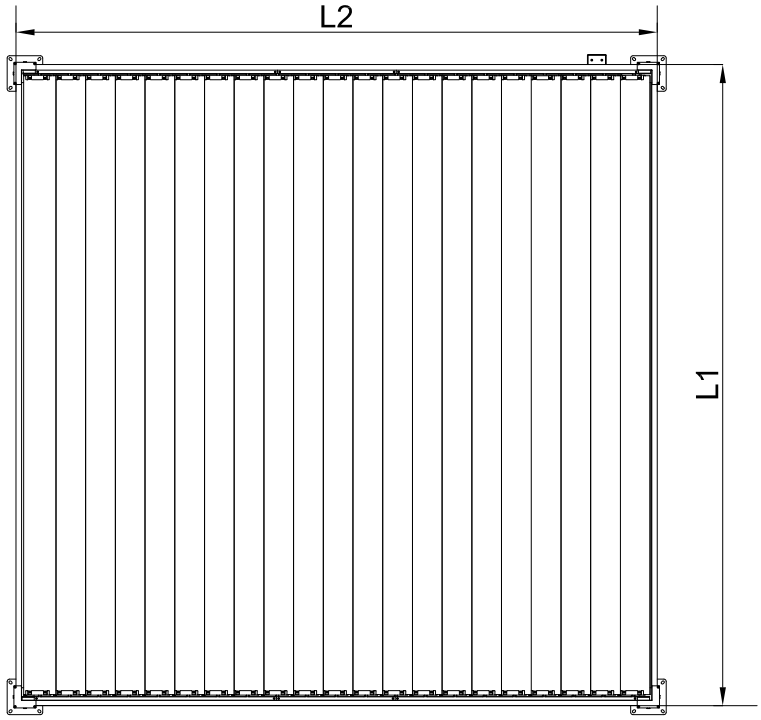

Taille du cadre supérieur		
	L1	L2
2.5m*3.0m	2407mm	2907mm
3.0m*3.0m	2907mm	2907mm
3.0m*3.6m	2907mm	3540mm
3.0m*4.0m	2907mm	3896mm
3.6m*3.6m	3540mm	3540mm
3.6m*4.0m	3540mm	3896mm

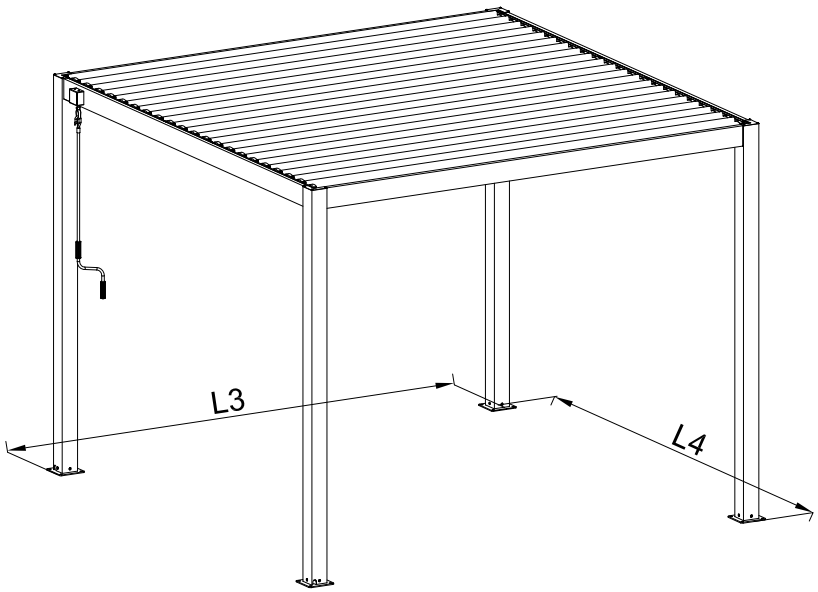

Dimensions du cadre inférieur + plaque de ba		
	L3	L4
2.5m*3.0m	2467mm	2967mm
3.0m*3.0m	2967mm	2967mm
3.0m*3.6m	2967mm	3600mm
3.0m*4.0m	2967mm	3956mm
3.6m*3.6m	3600mm	3600mm
3.6m*4.0m	3600mm	3956mm

Étape par étapeInstructions pourl'installation

1. Assemblez les quatre piliers d’angle.

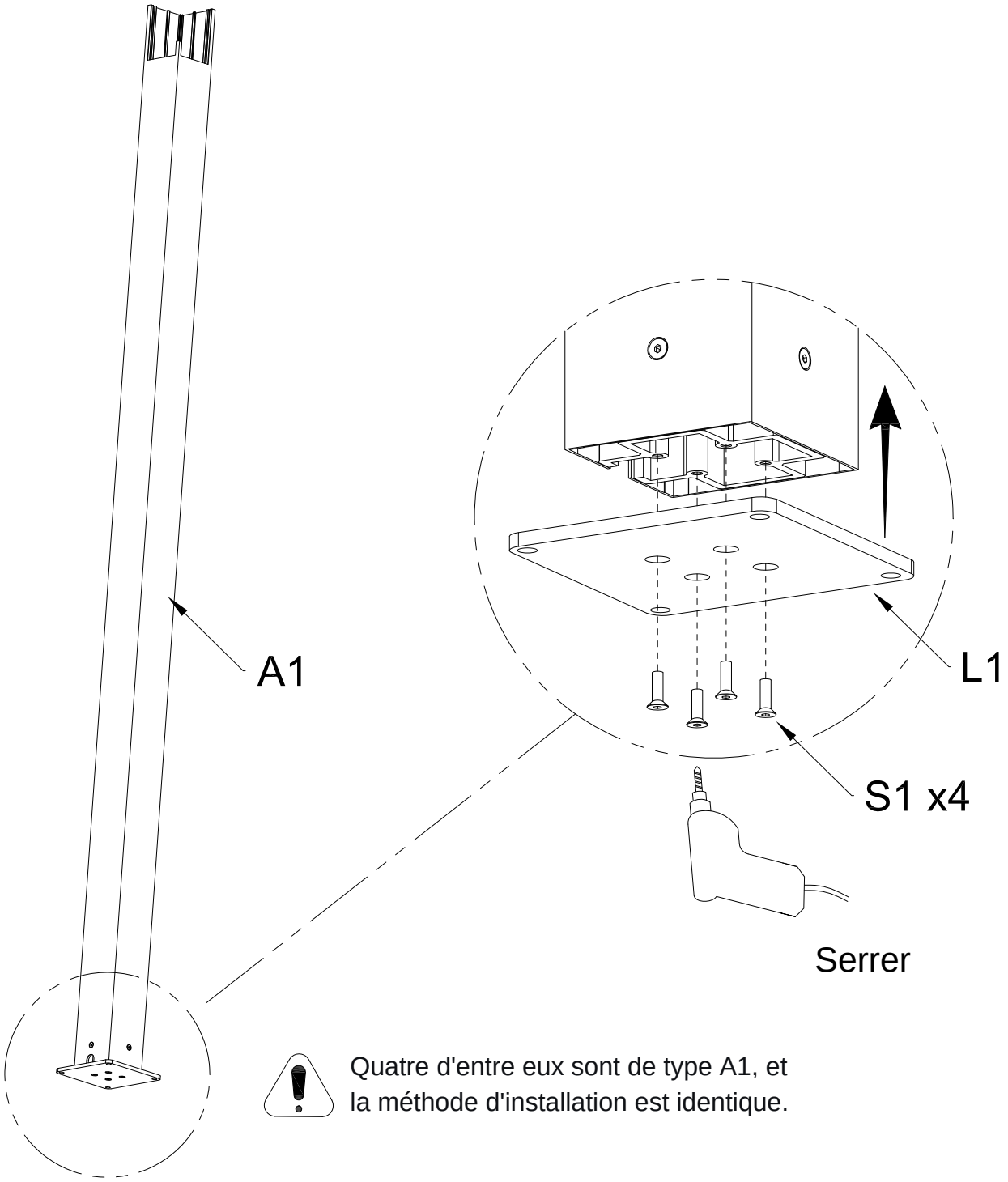

Quatre d'entre eux sont de type A1, et la méthode d'installation est identique.

A1	QTY:4PCS		
L1	QTY:4PCS	S1 M6*20	QTY:16PCS

2.1 Préinstaller quatre ensembles de composantsen fer courts pour connecter les traverses auxcolonn

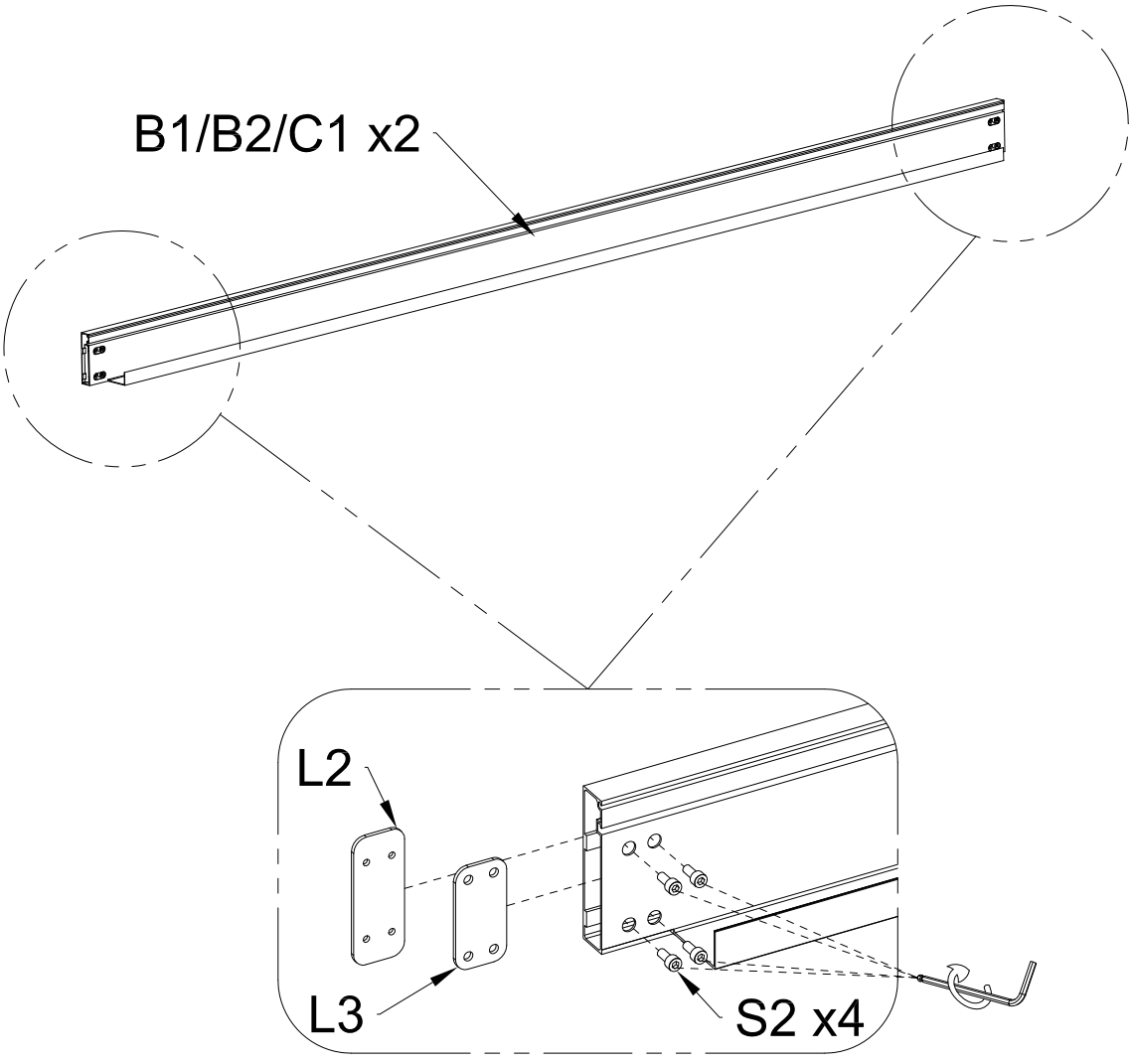

B1	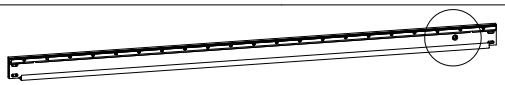	QTY:1PC	L2	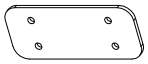	QTY:8PCS
B2		QTY:1PC	L3	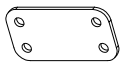	QTY:8PCS
C1		QTY:2PCS	S2	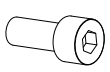 M8*16	QTY:32PCS

3.1 Construire un cadre.

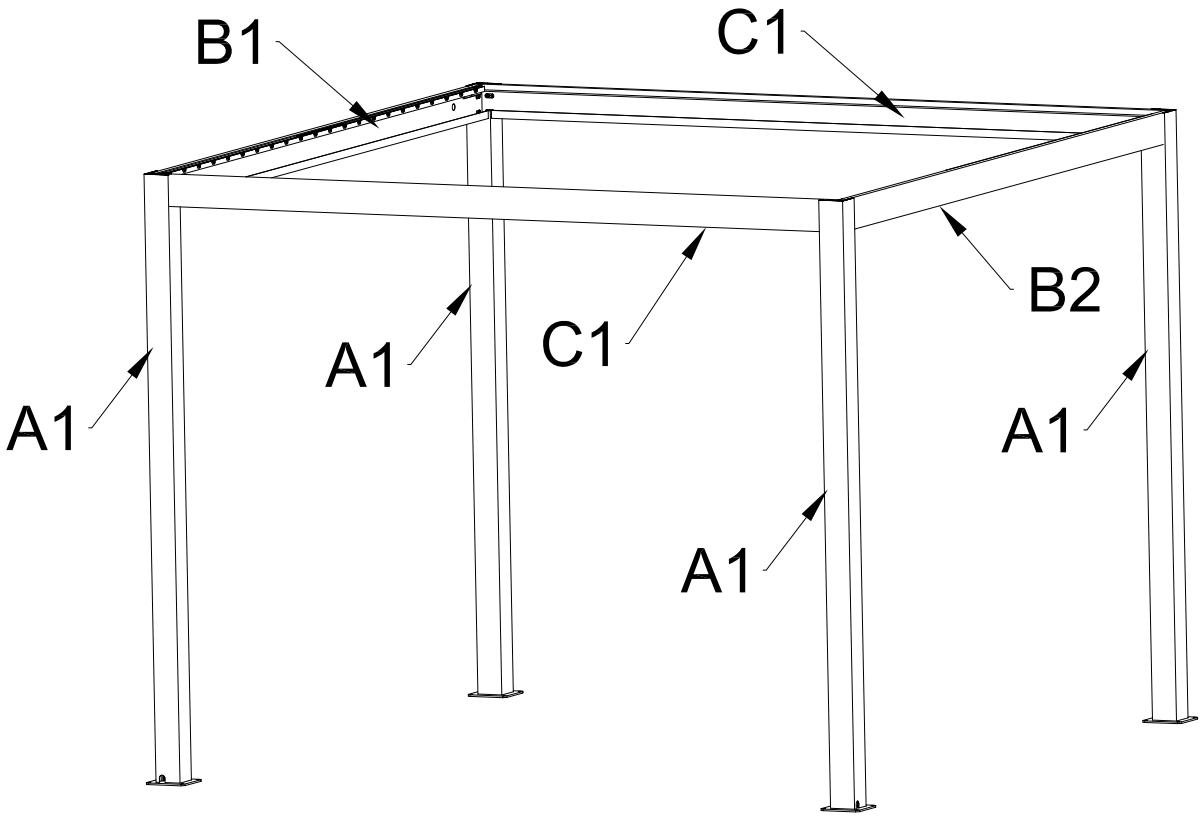

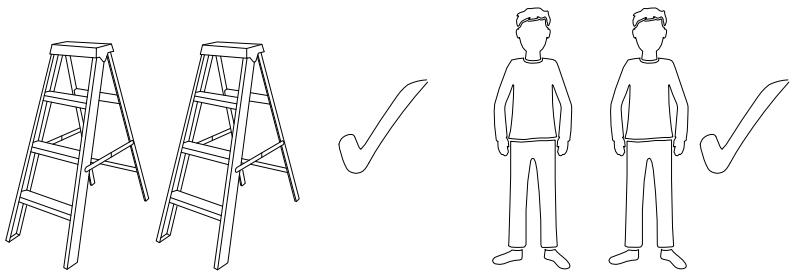

3.2 Assembler un jeu de poutres transversales et de colonnes.

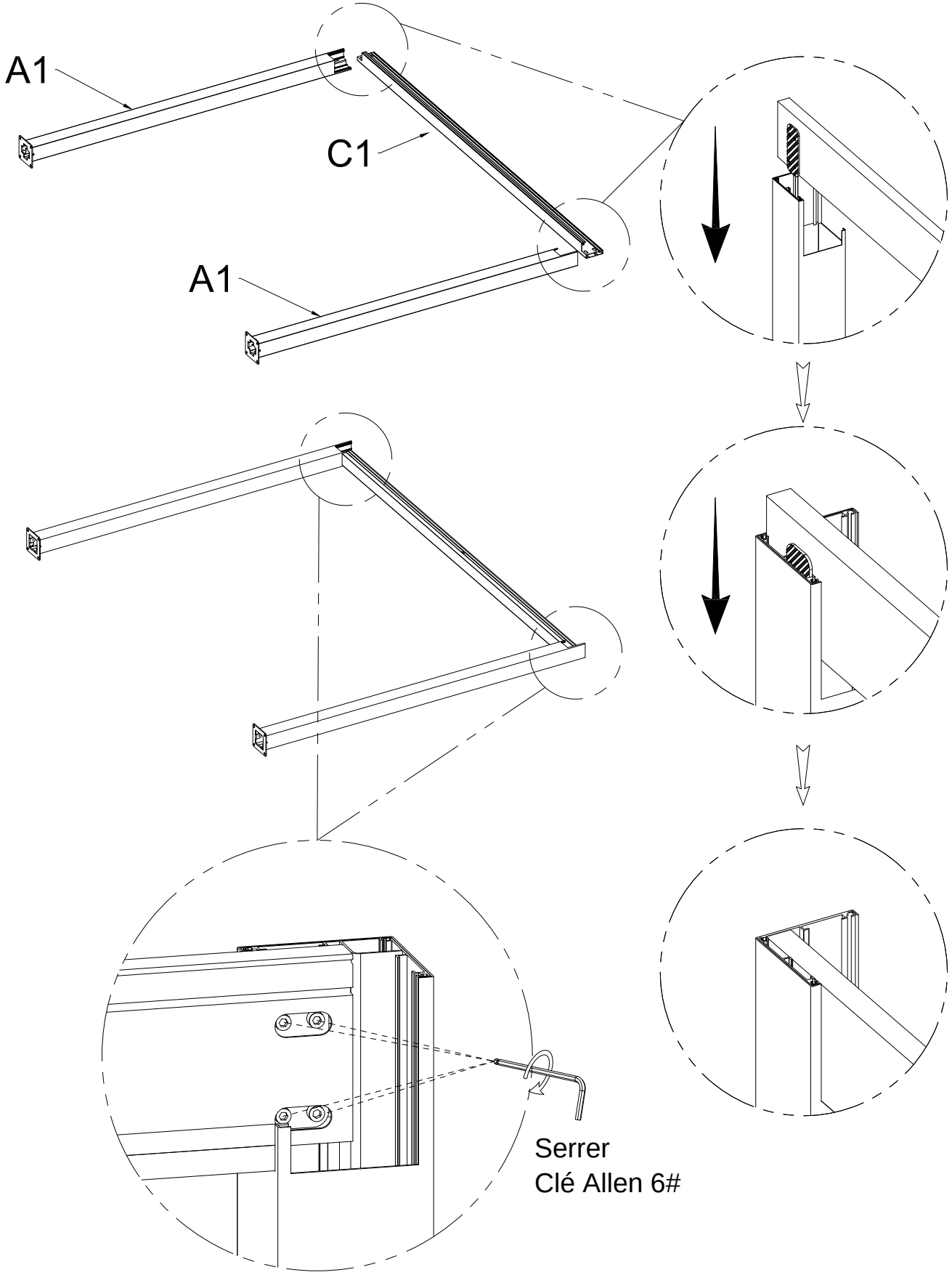

3.3 Installer les poutres transversales gauche et droite.

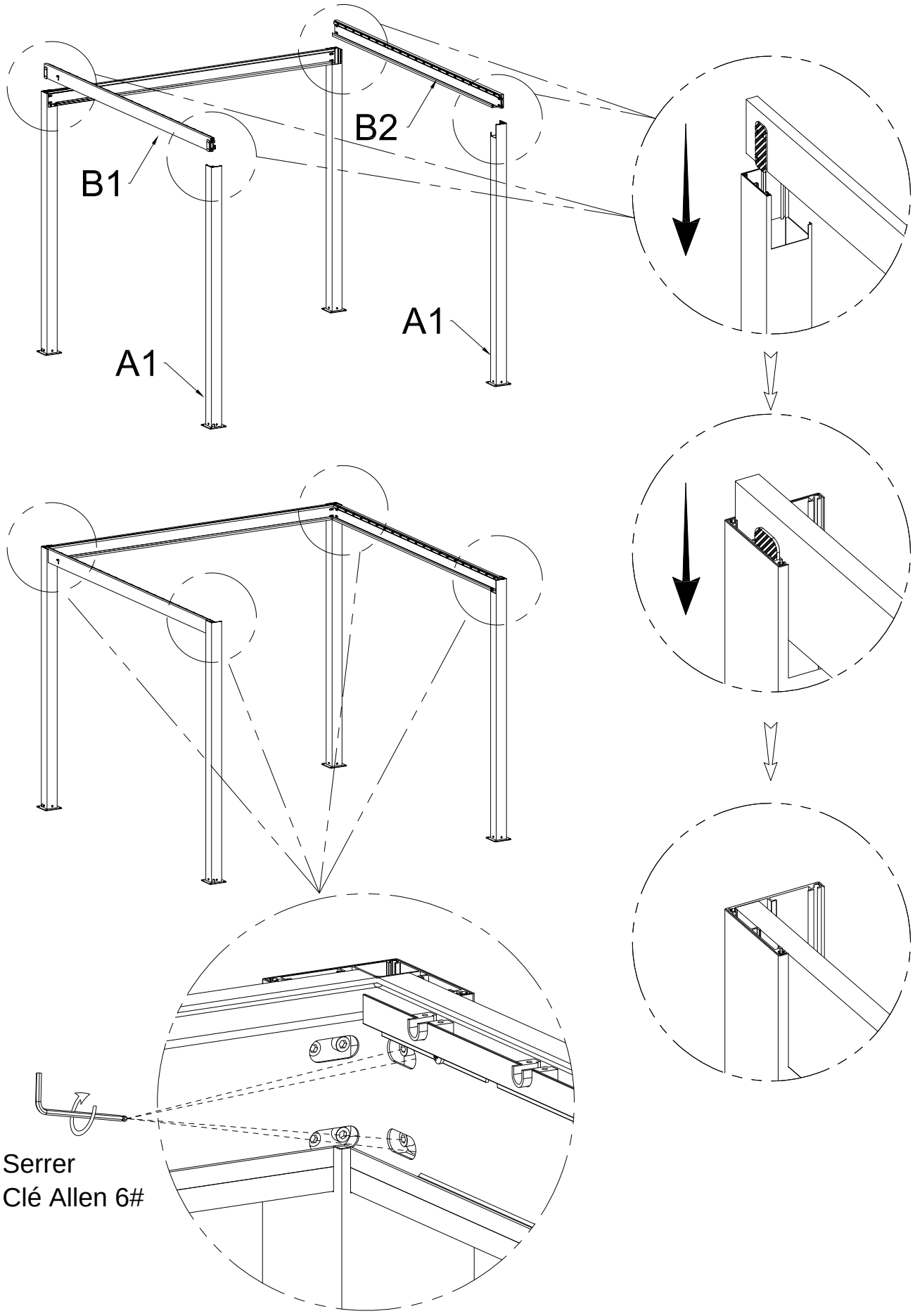

Serrer
Clé Allen 6#

3.4 Installer la poutre transversale avant.

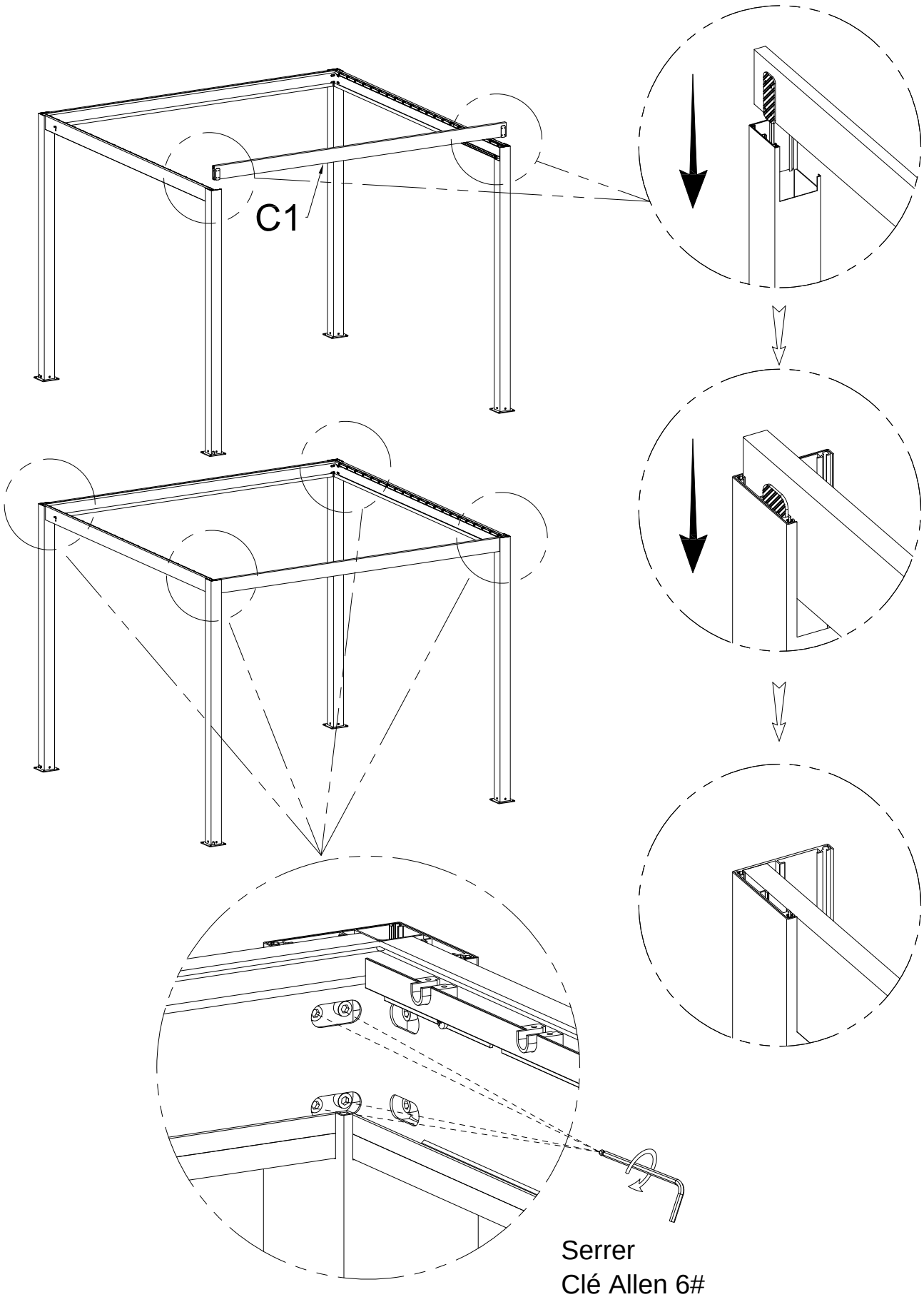

Serrer
Clé Allen 6#

3.5 Appliquer un joint d'étanchéité sur la liaison entre la poutre transversale et la colonne, puis fix

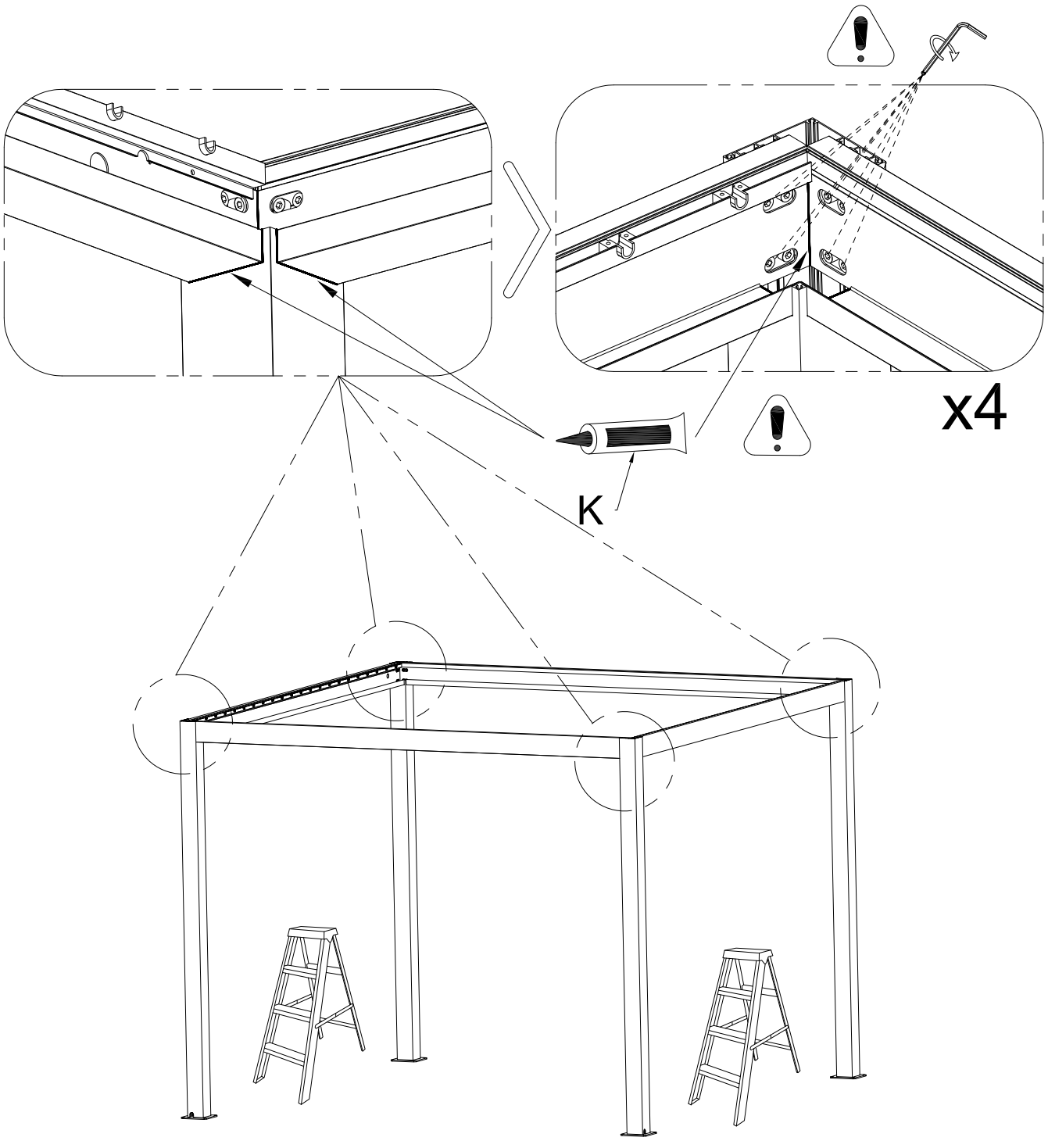

K QTY:1PC

3.6 Retirer la bande de pression du siège d'arbre.

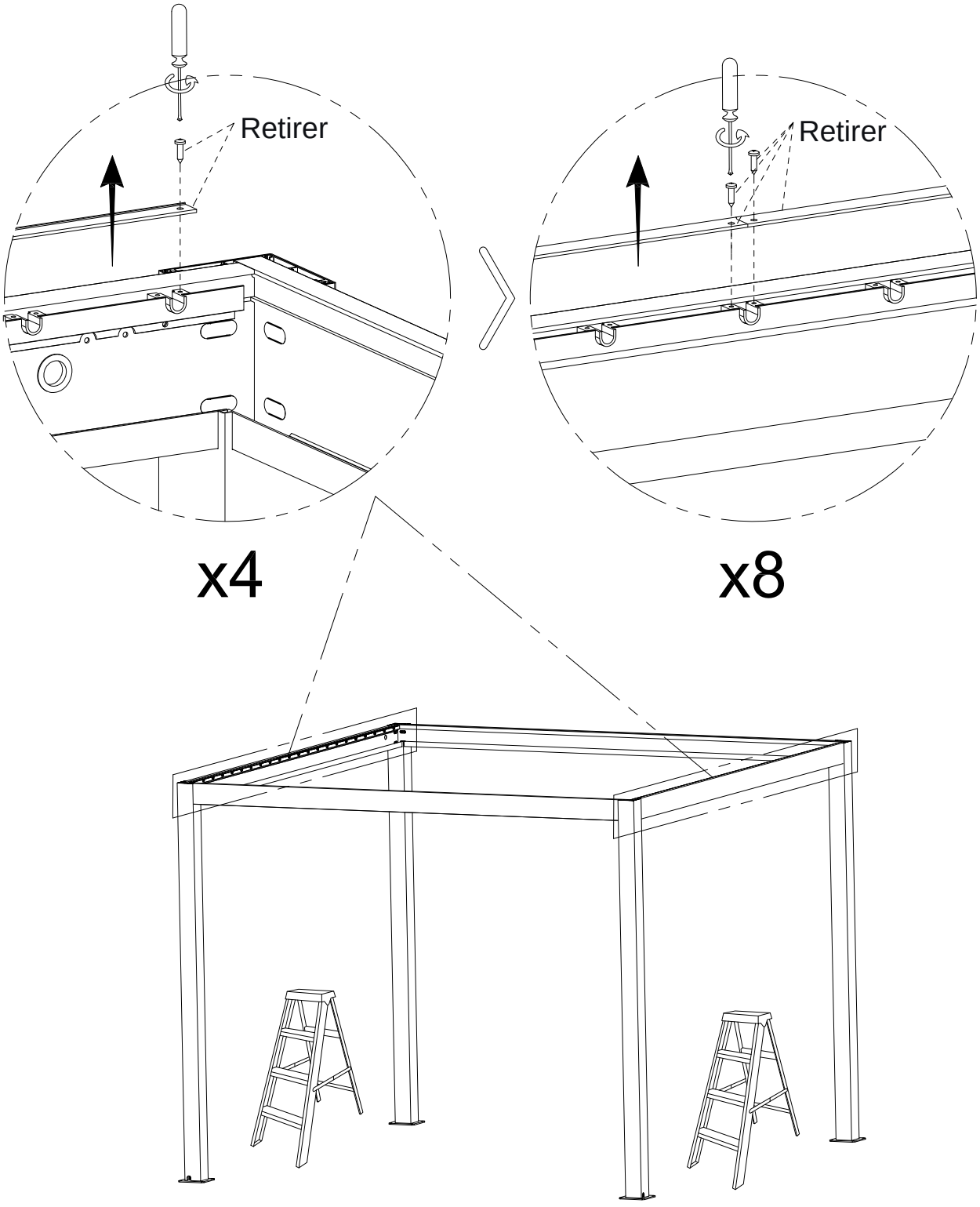

4. Installer la boîte de vitesses.

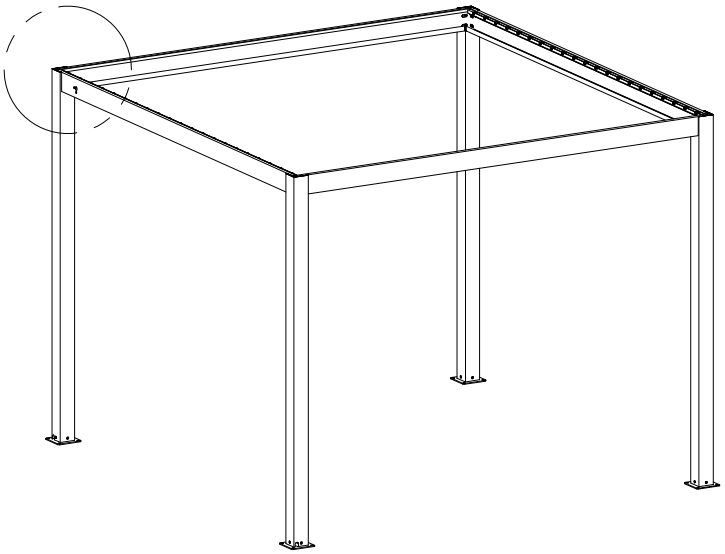

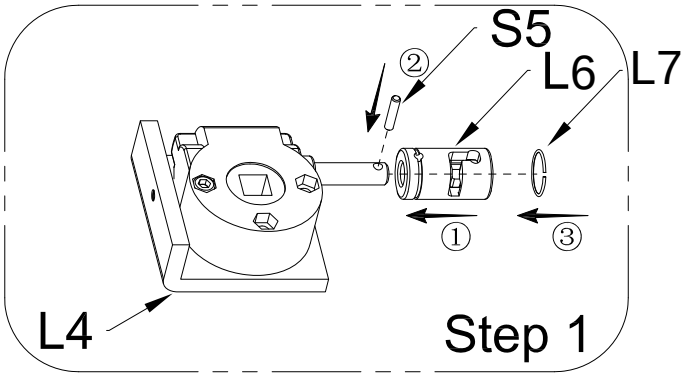

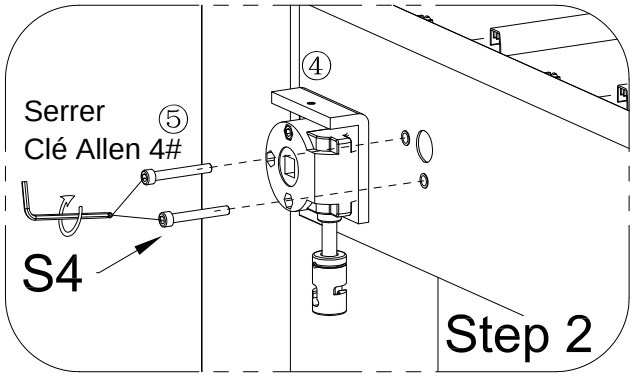

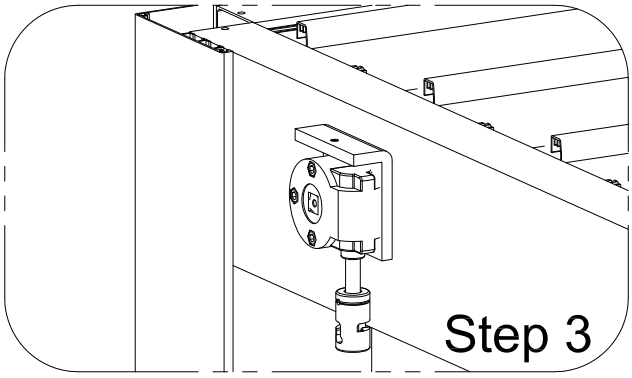

L4	QTY:1PC	L6	QTY:1PC		
S4	M6*45 QTY:2PCS	S5	φ4*20 QTY:1PC	L7	φ21.5*1 QTY:1PC

5.1 Assembler les lames de persienne et les capuchons d'extrémité gauche et droit.

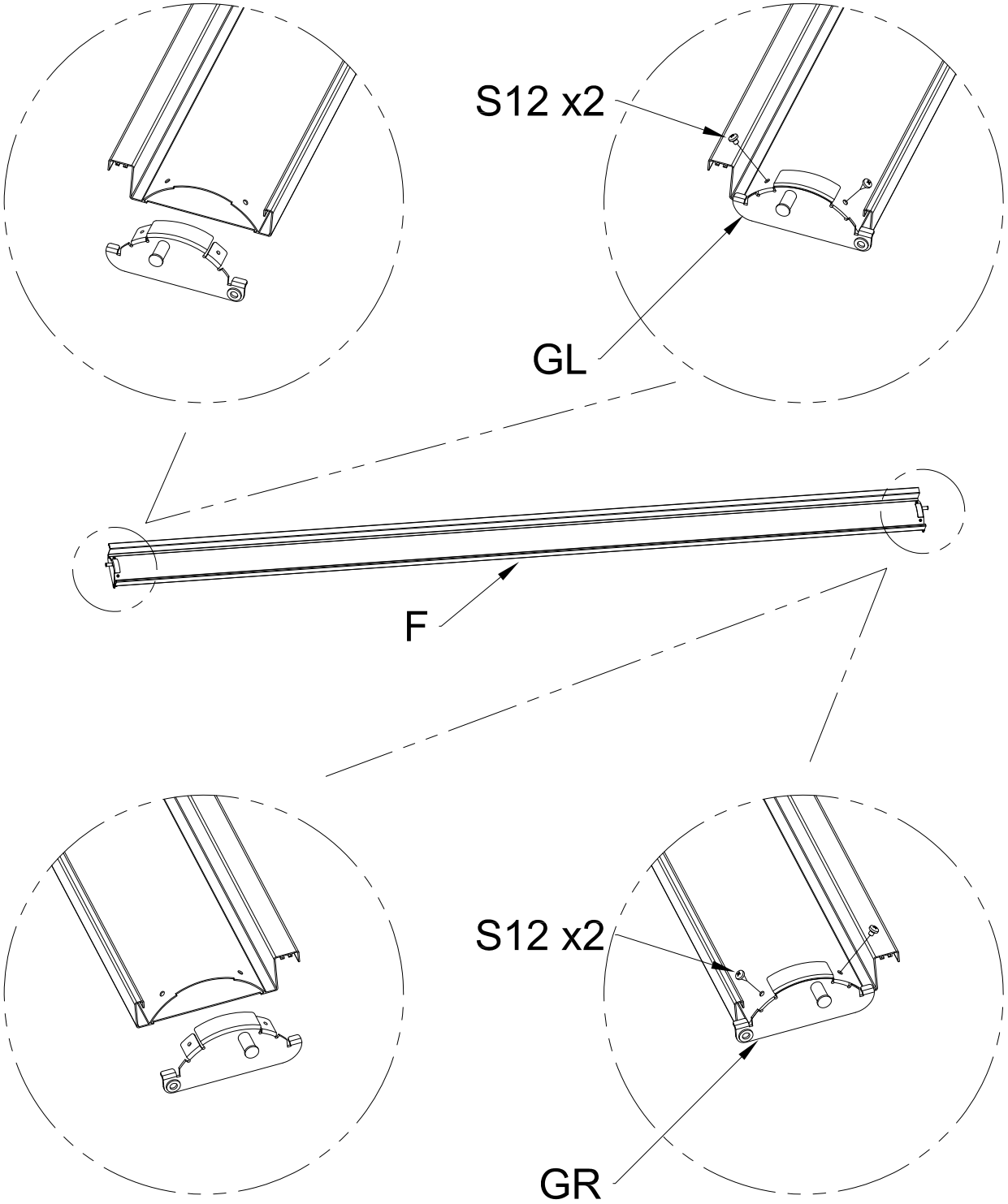

F		QTY:21/26/29PCS			
GL		QTY:21/26/29PCS	GR	QTY:21/26/29PCS	S12	QTY:84/104/116PCS

5.2 Installer les deux premières et les deux dernières lames.

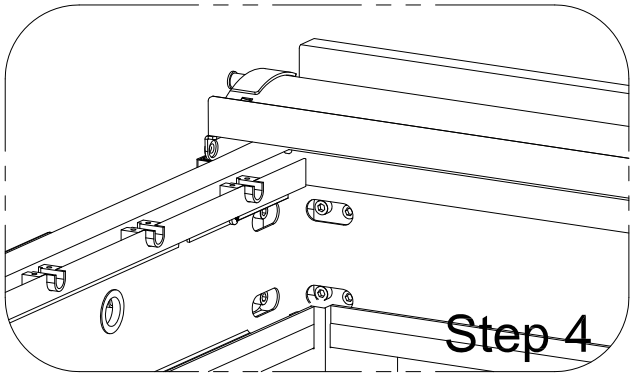

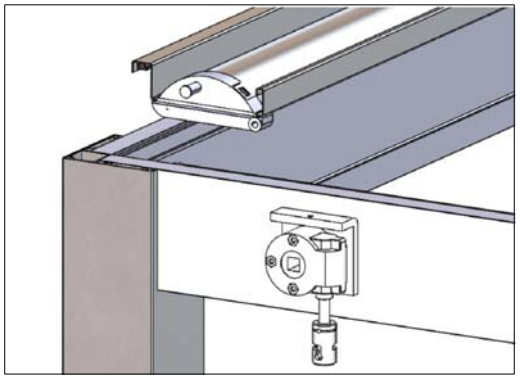

Schéma de l'effet d'installation

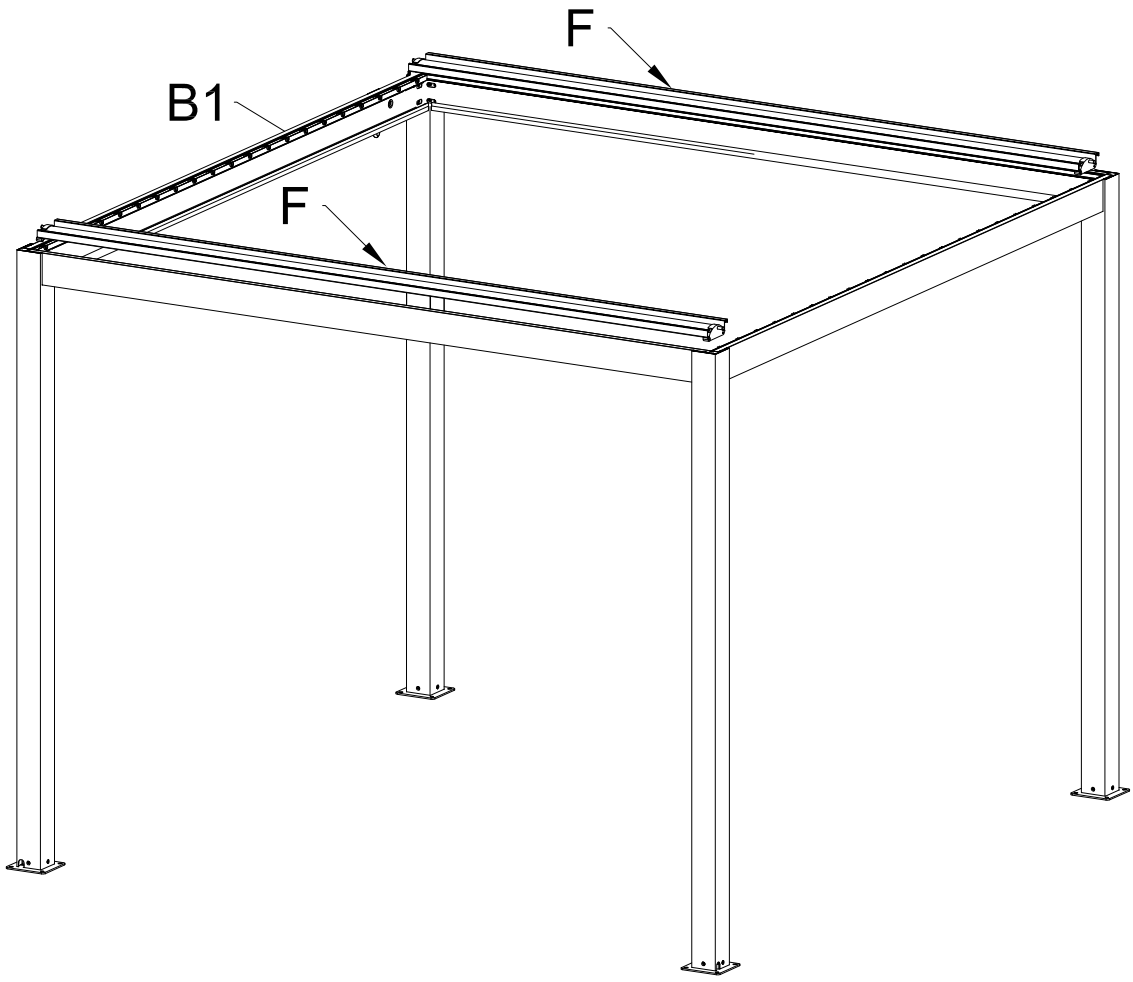

5.3 Fixer la bielle de poussée sur la poutre transversale gauche, puis installer les deux lames de persienne aux extrémités.

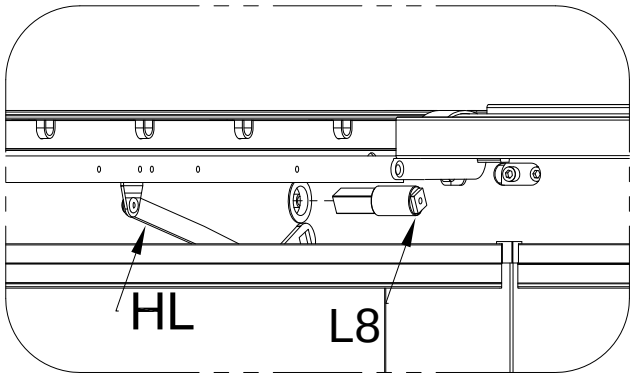

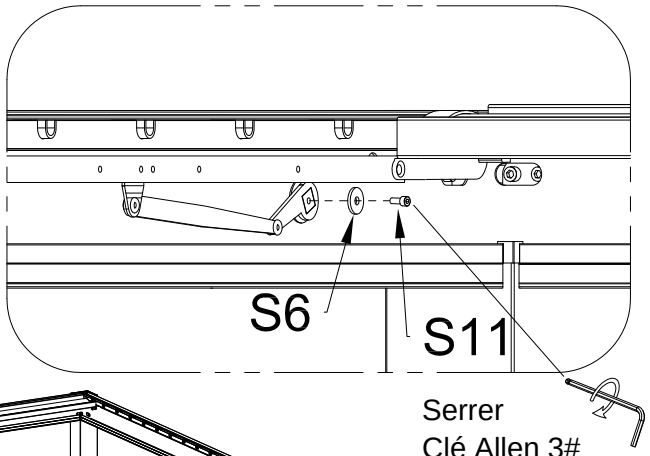

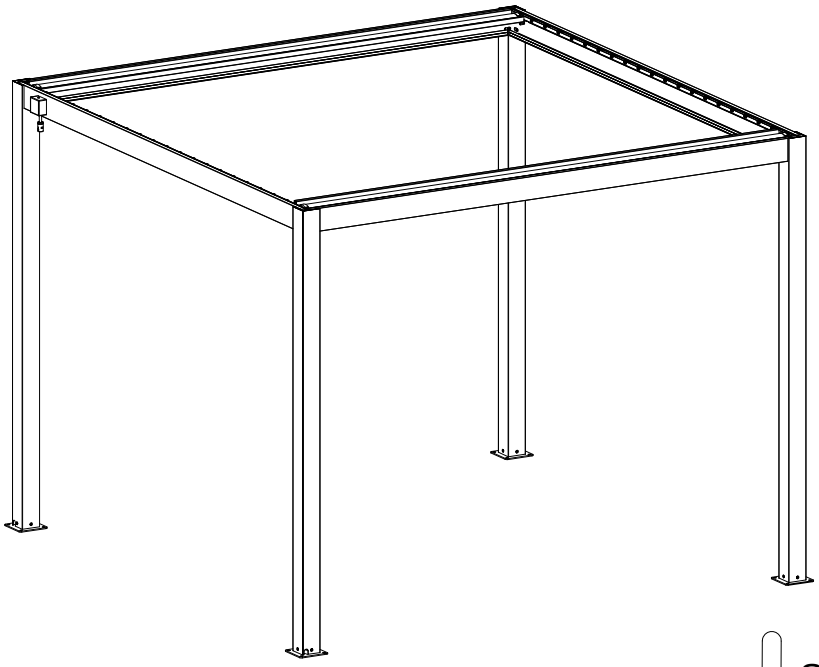

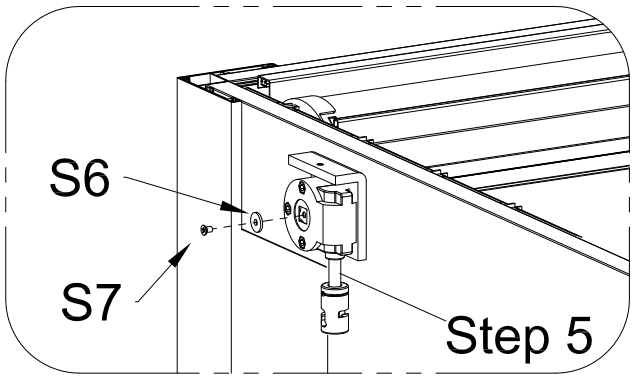

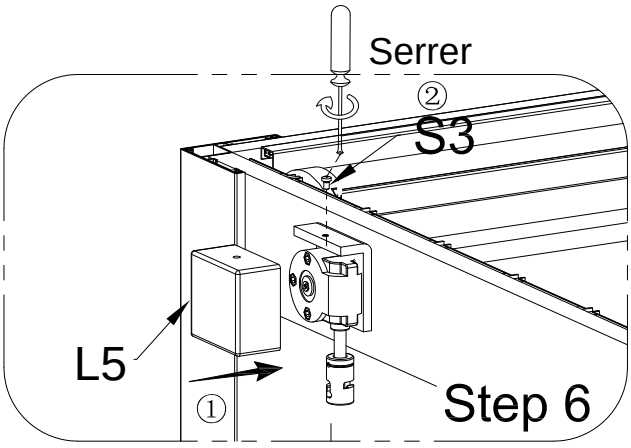

HL	QTY:1PC				
L5	QTY:1PC	L8	QTY:1PC	S3	QTY:1PC M5*8
S6	QTY:2PCS φ6*18*1	S7	QTY:1PC M5*12	S11	QTY:1PC M5*12

5.4 Installer et fixer toutes les lames de persienne.

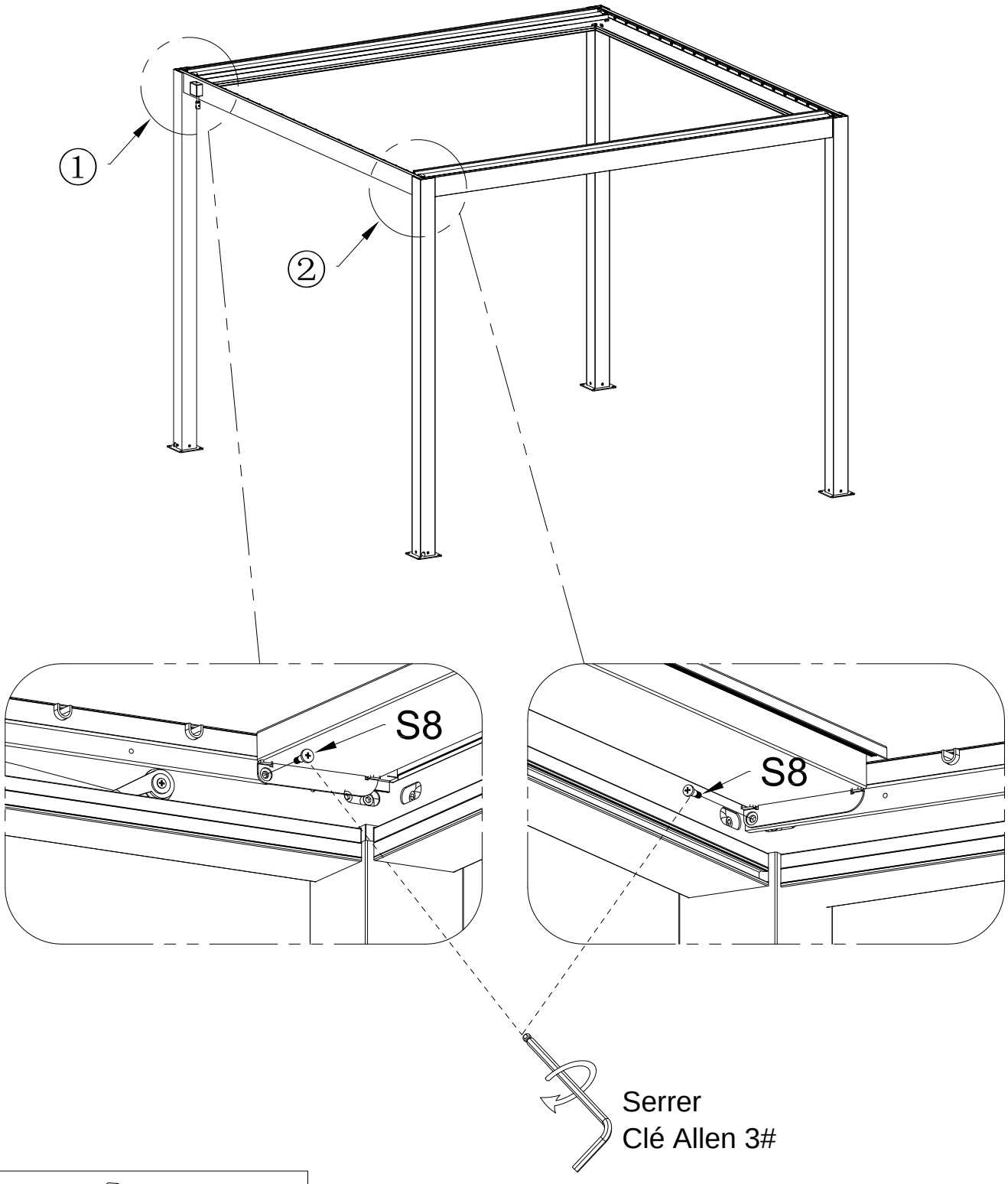

S8		QTY:2PCS φ6*13*M5

5.5 Installer et fixer toutes les lames de persienne.

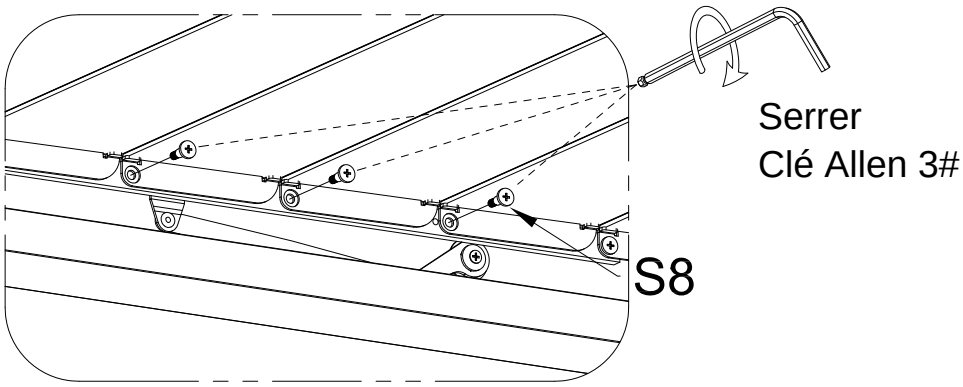

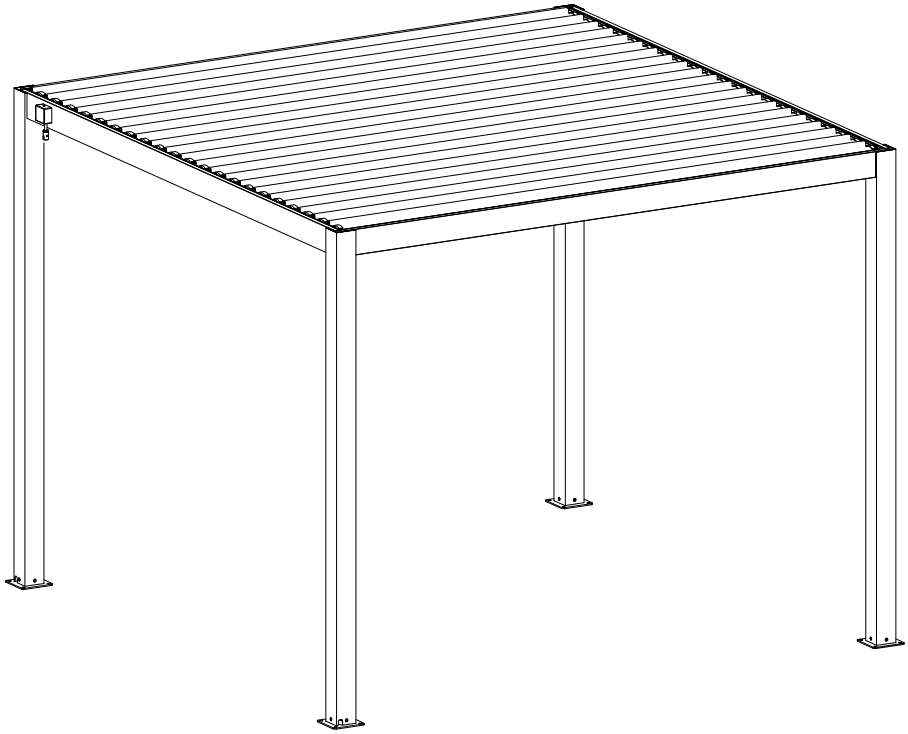

S8		QTY:19pcs OR 24pcs OR 27pcs φ6*13*M5

6. Installer la plaque de recouvrement de la colonne et remettre en place la bande de pression du siège d'arbre.

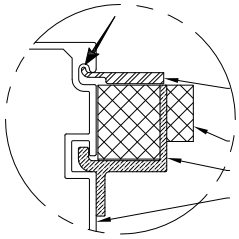

Plaque de recouvrement
du siège d'axe
Support d'axe
Support
Poutre

À noter : L'extrémité de la plaque de recouvrement doit être fixée dans la rainure de la poutre transversale.

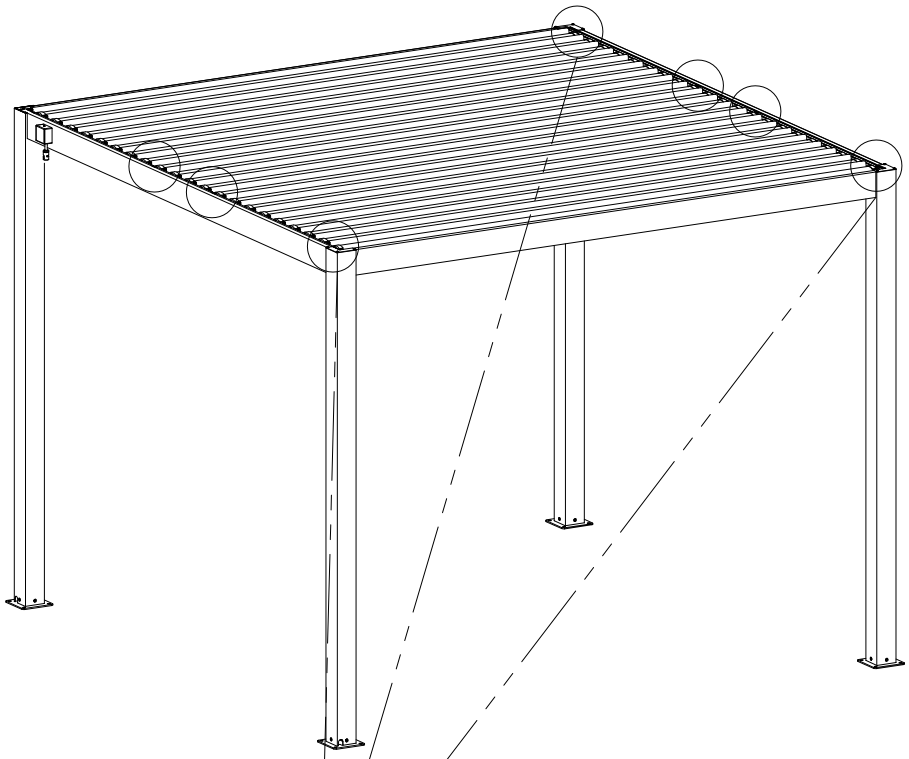

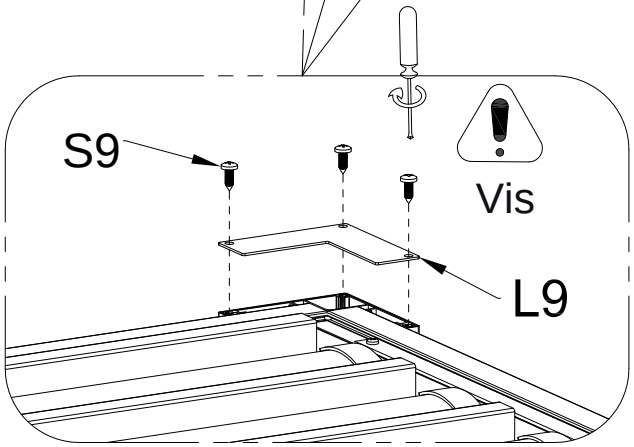

x3

Restore P8

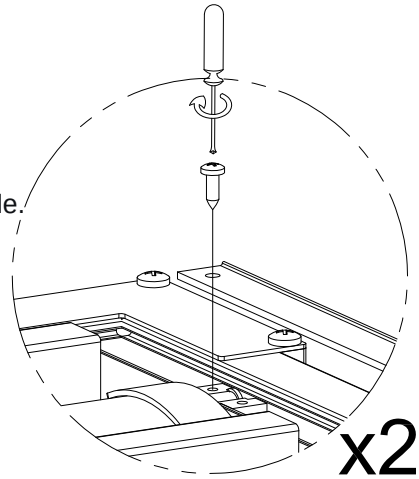

x2

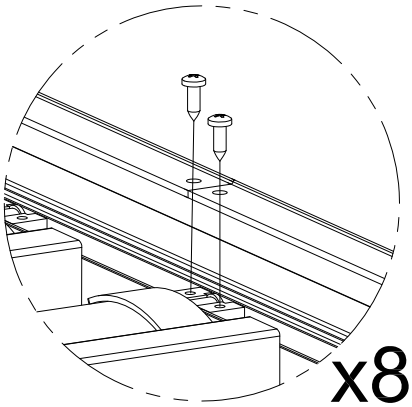

x8

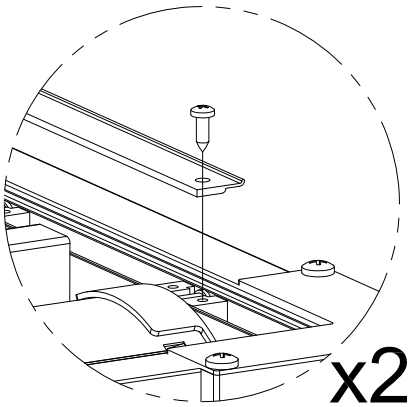

x2

Installer les **quatre** plaques de recouvrement de colonne.

L9	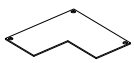	QTY:3PCS	S9	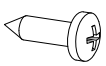	QTY:12pcs ST5.5*16

7. Colonne fixe.

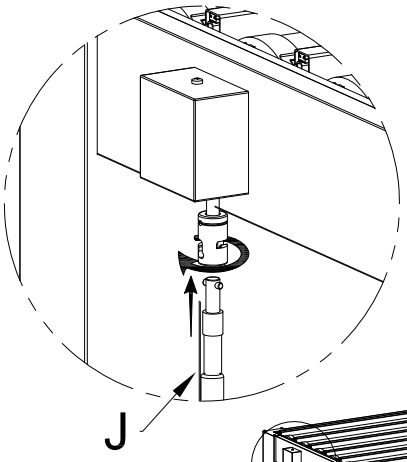

L'erreur entre X et Yne doit pas dépasser 1CM.

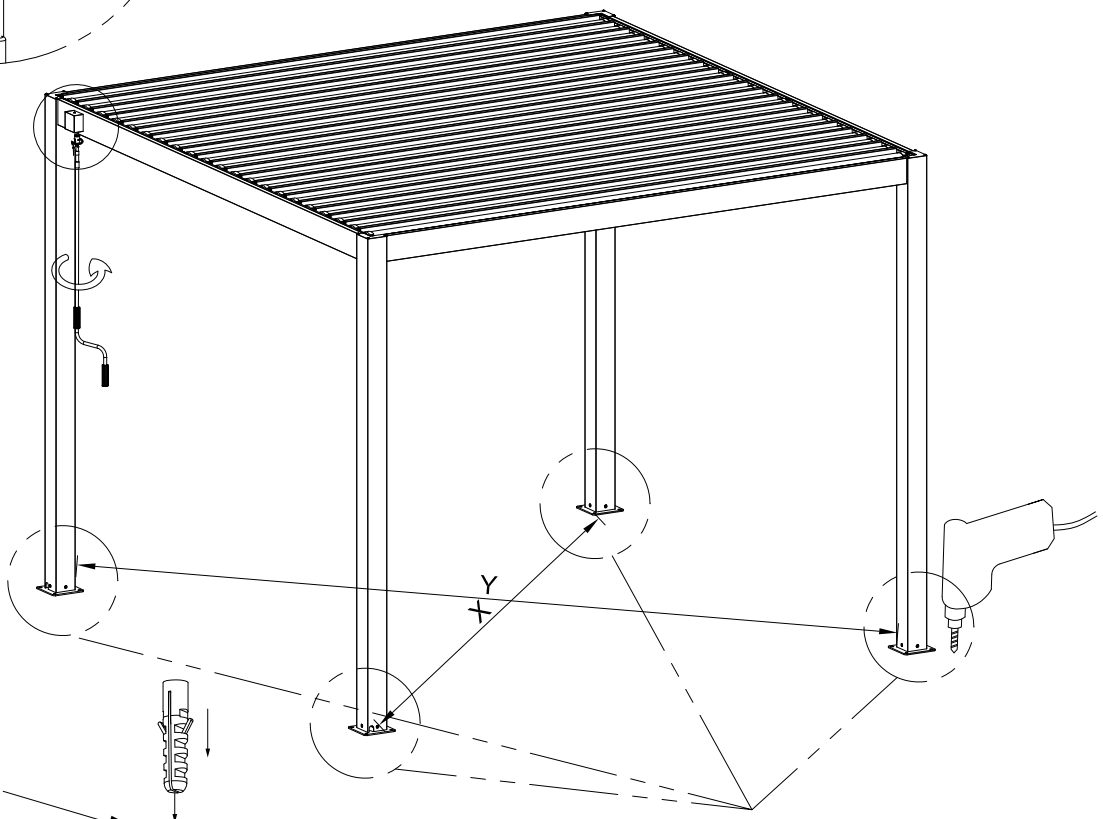

x16

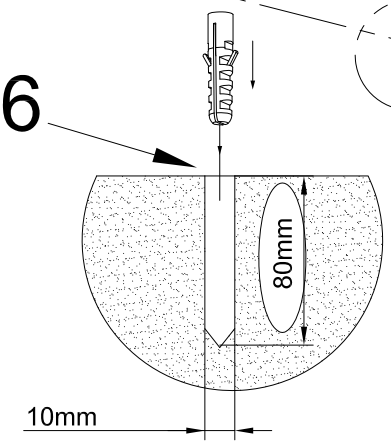

S13 x4

Serrer

S10 x4

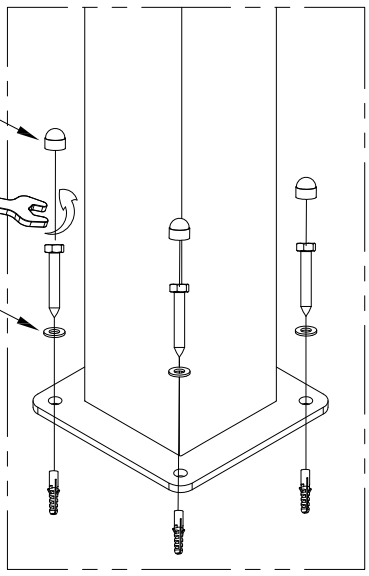

S10	M8*75	QTY:16PCS
	φ8*1	QTY:16PCS
	φ10*50	QTY:16PCS
S13		QTY:16PCS