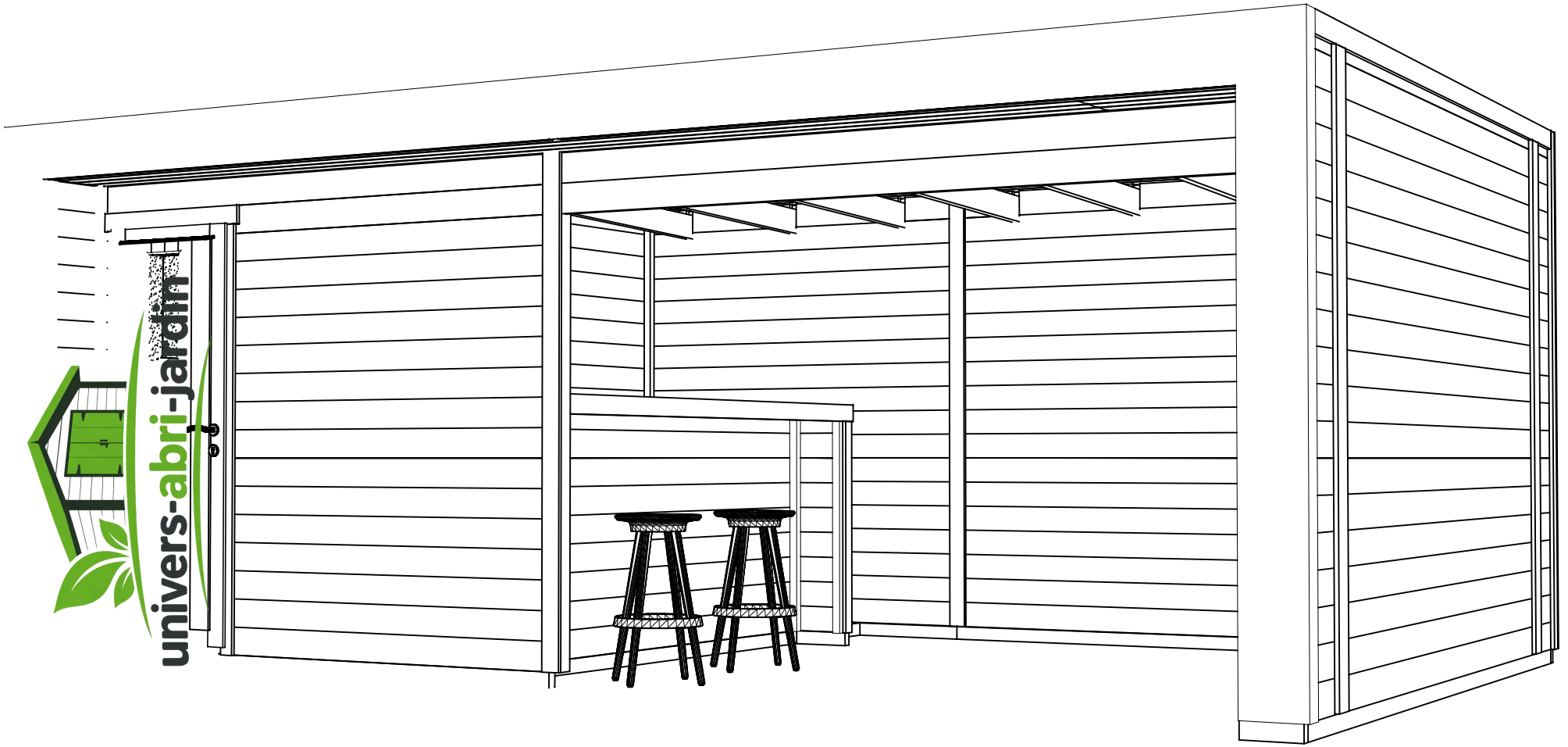

Name-Name-Nom	2820830 Croisic 28	Page-Seite-Page	1
View-Aussicht-Vue	3 D	Scale-Maßstab-Echelle	
Material	28X135	Date-Datum-Date	16.11.2022
Drafter-Zeichner-Rédacteur	SRM	File	2820830 Croisic 28.dwg

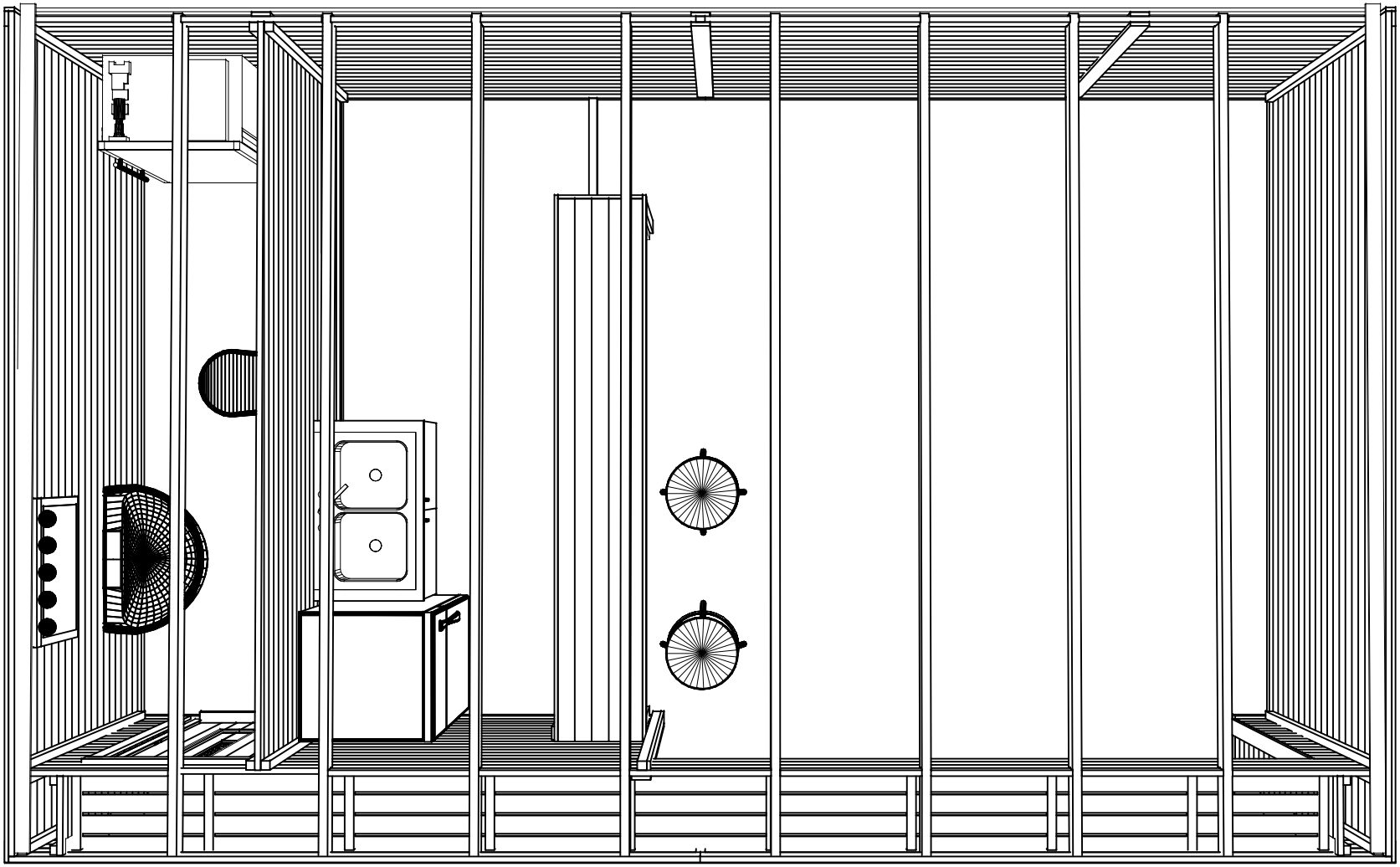

Name-Name-Nom	2820830 Croisic 28	Page-Seite-Page	2
View-Aussicht-Vue	3 D	Scale-Maßstab-Echelle	
Material	28X135	Date-Datum-Date	16.11.2022
Drafter-Zeichner-Rédacteur	SRM	File	2820830 Croisic 28.dwg

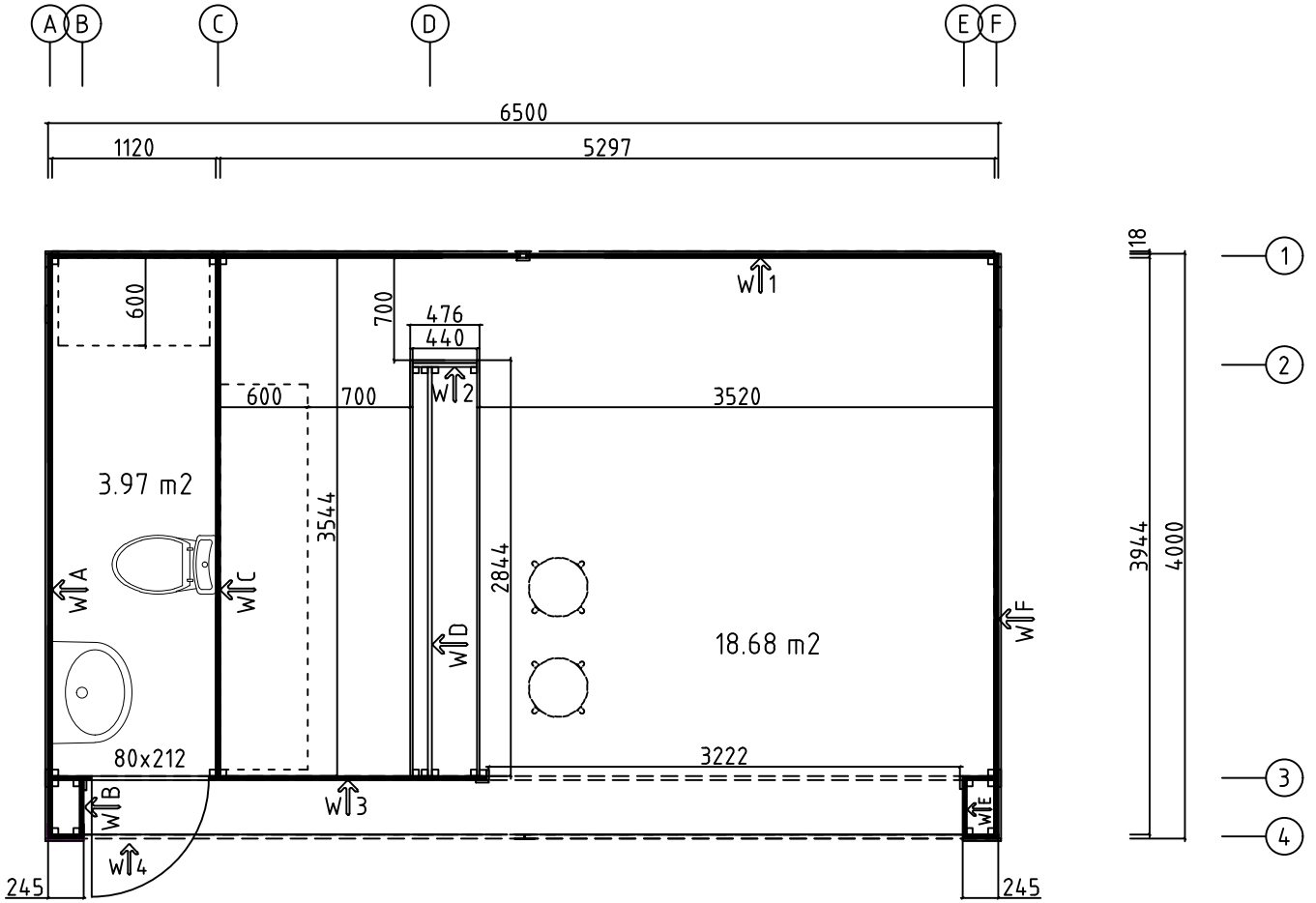

Name-Name-Nom	2820830 Croisic 28	Page-Seite-Page	3
View-Aussicht-Vue	GROUNDPLAN - GRUNDPLAN - PLAN DE MASSE	Scale-Maßstab-Echelle	1:50
Material-Material-Matériel	28X135	Date-Datum-Date	16.11.2022
Drafter-Zeichner-Rédacteur	SRM	File	2820830 Croisic 28.dwg

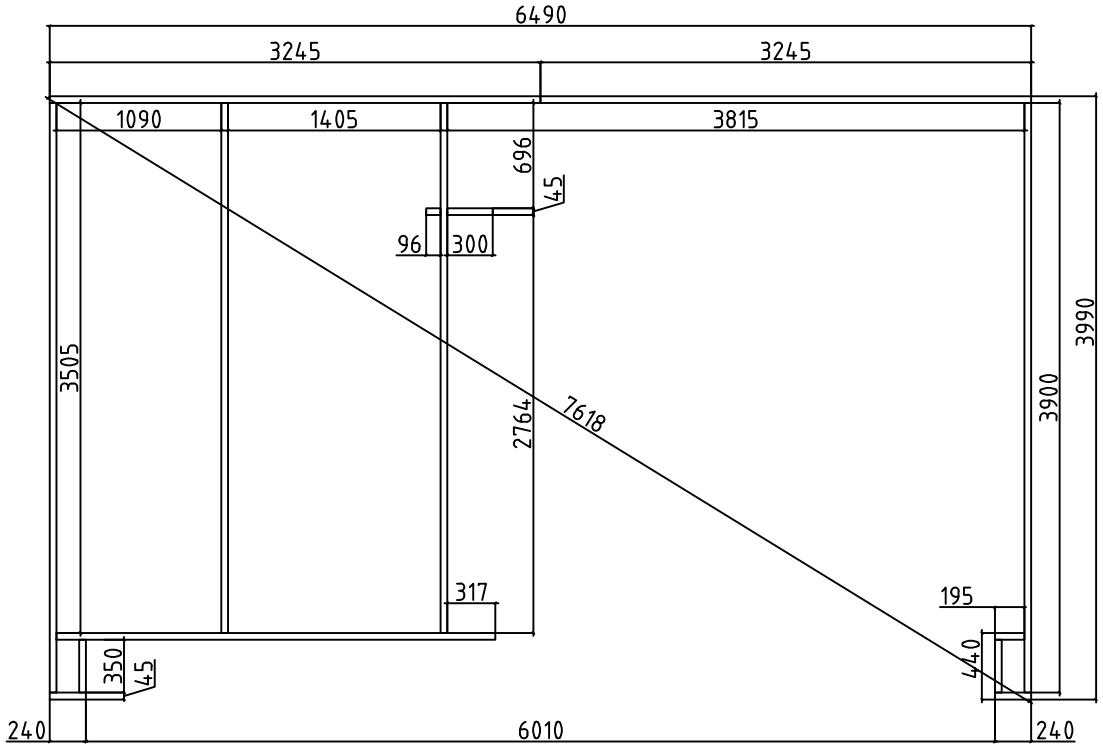

Name-Name-Nom	2820830 Croisic 28	Page-Seite-Page	4
View-Aussicht-Vue	FOUNDATION - FUNDAMENT - FONDATION (1MM)	Scale-Maßstab-Echelle	1:50
Material-Material-Matériel	45x70	Date-Datum-Date	16.11.2022
Drafter-Zeichner-Rédacteur	SRM	File	2820830 Croisic 28.dwg

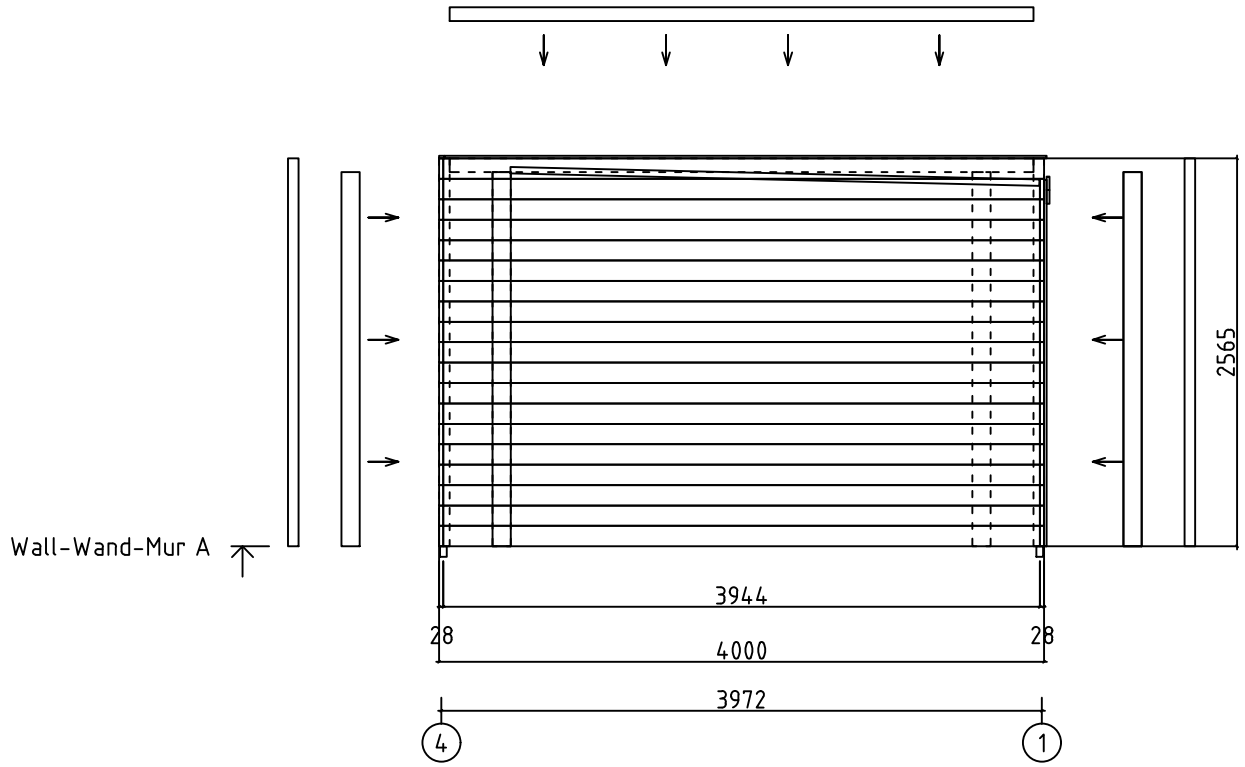

Name-Name-Nom	2820830 Croisic 28	Page-Seite-Page	5
View-Aussicht-Vue	Wall-Wand-Mur A	Scale-Maßstab-Echelle	1:50
Material-Material-Matériel	28X135	Date-Datum-Date	16.11.2022
Drafter-Zeichner-Rédacteur	SRM	File	2820830 Croisic 28.dw

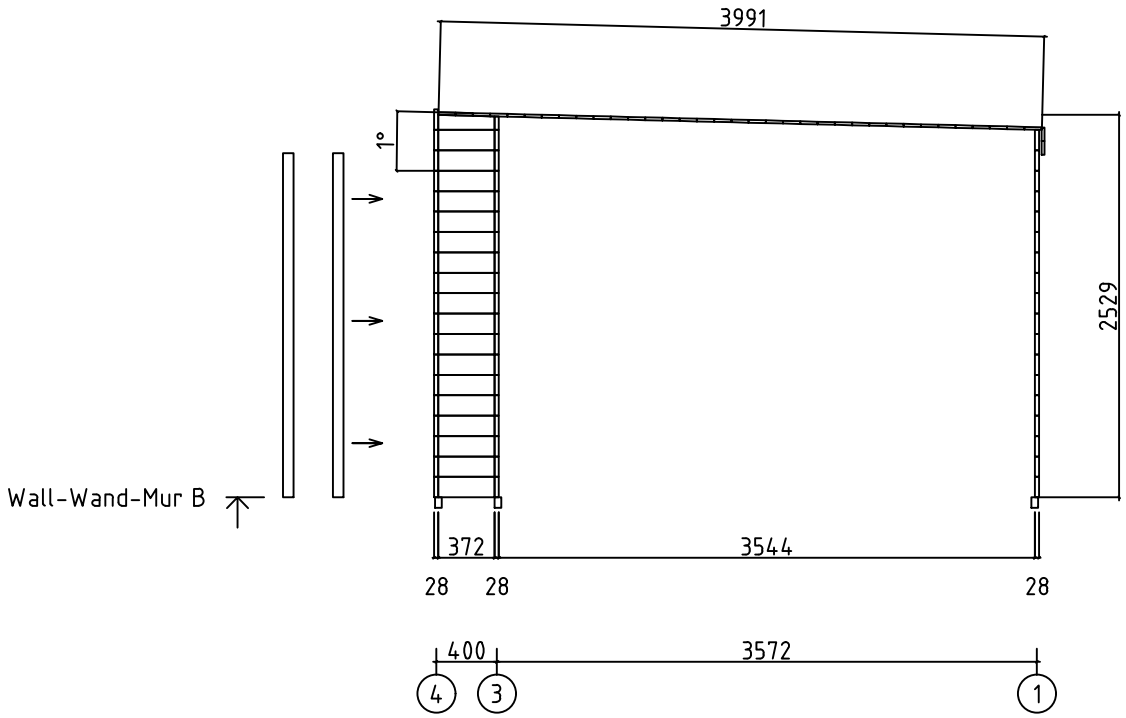

Name-Name-Nom	2820830 Croisic 28	Page-Seite-Page	6
View-Aussicht-Vue	Wall-Wand-Mur B	Scale-Maßstab-Echelle	1:50
Material-Material-Matériel	28X135	Date-Datum-Date	16.11.2022
Drafter-Zeichner-Rédacteur	SRM	File	2820830 Croisic 28.dw

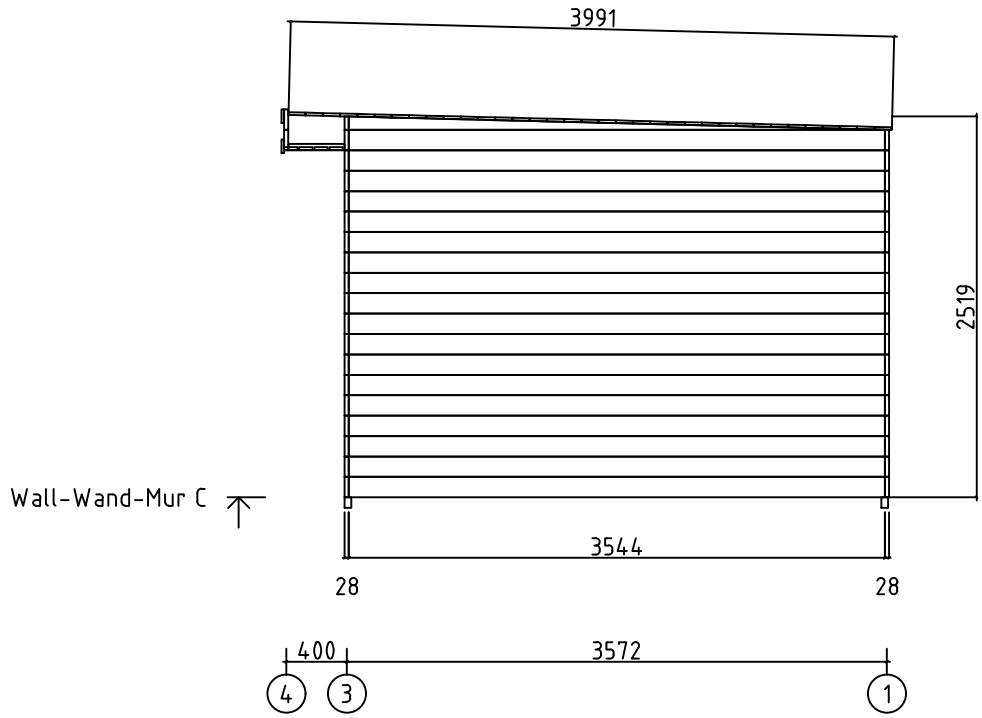

Name-Name-Nom	2820830 Croisic 28	Page-Seite-Page	7
View-Aussicht-Vue	Wall-Wand-Mur C	Scale-Maßstab-Echelle	1:50
Material-Material-Matériel	28X135	Date-Datum-Date	16.11.2022
Drafter-Zeichner-Rédacteur	SRM	File	2820830 Croisic 28.dw

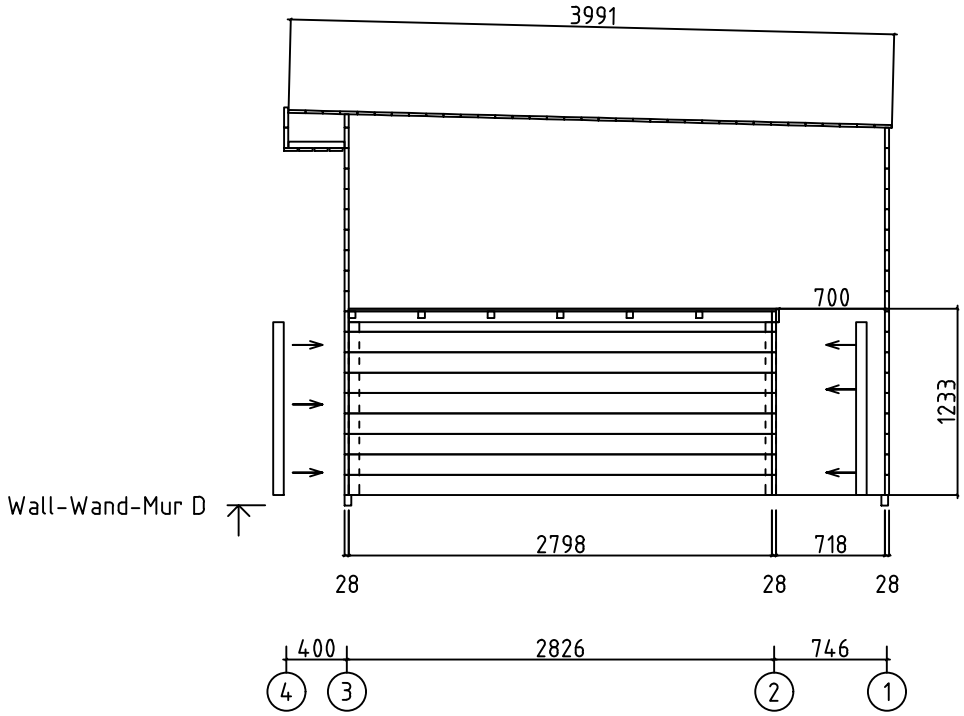

Name-Name-Nom	2820830 Croisic 28	Page-Seite-Page	8
View-Aussicht-Vue	Wall-Wand-Mur D	Scale-Maßstab-Echelle	1:50
Material-Material-Matériel	28X135	Date-Datum-Date	16.11.2022
Drafter-Zeichner-Rédacteur	SRM	File	2820830 Croisic 28.dw

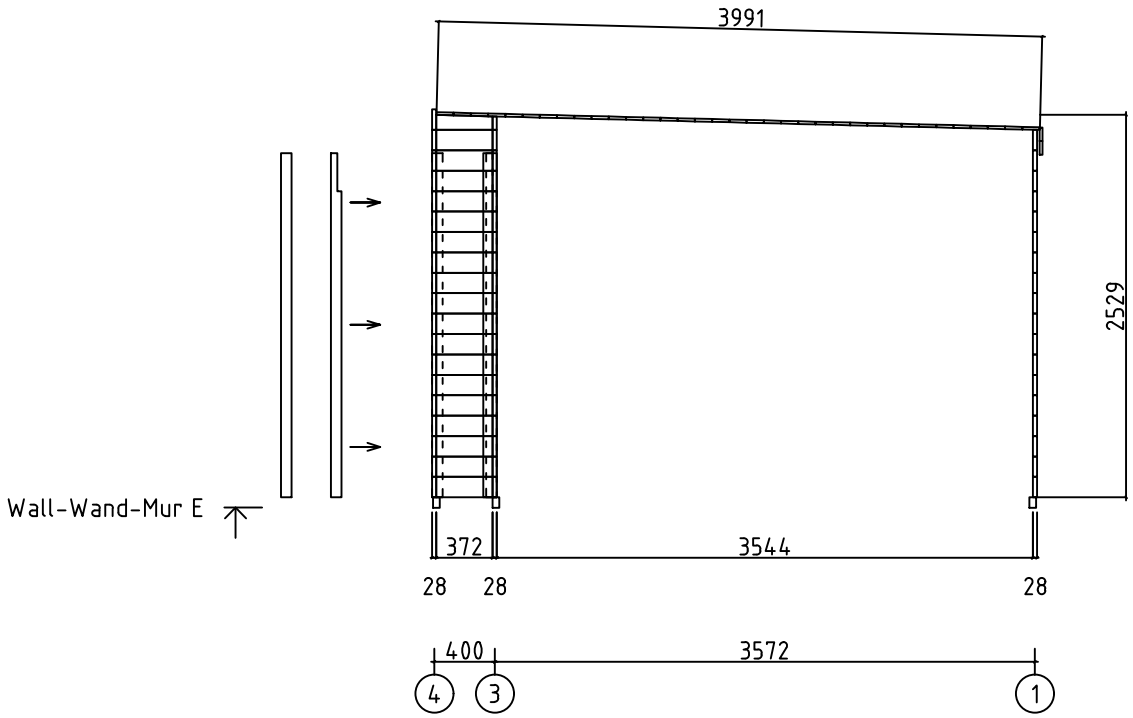

Name-Name-Nom	2820830 Croisic 28	Page-Seite-Page	9
View-Aussicht-Vue	Wall-Wand-Mur E	Scale-Maßstab-Echelle	1:50
Material-Material-Matériel	28X135	Date-Datum-Date	16.11.2022
Drafter-Zeichner-Rédacteur	SRM	File	2820830 Croisic 28.dw

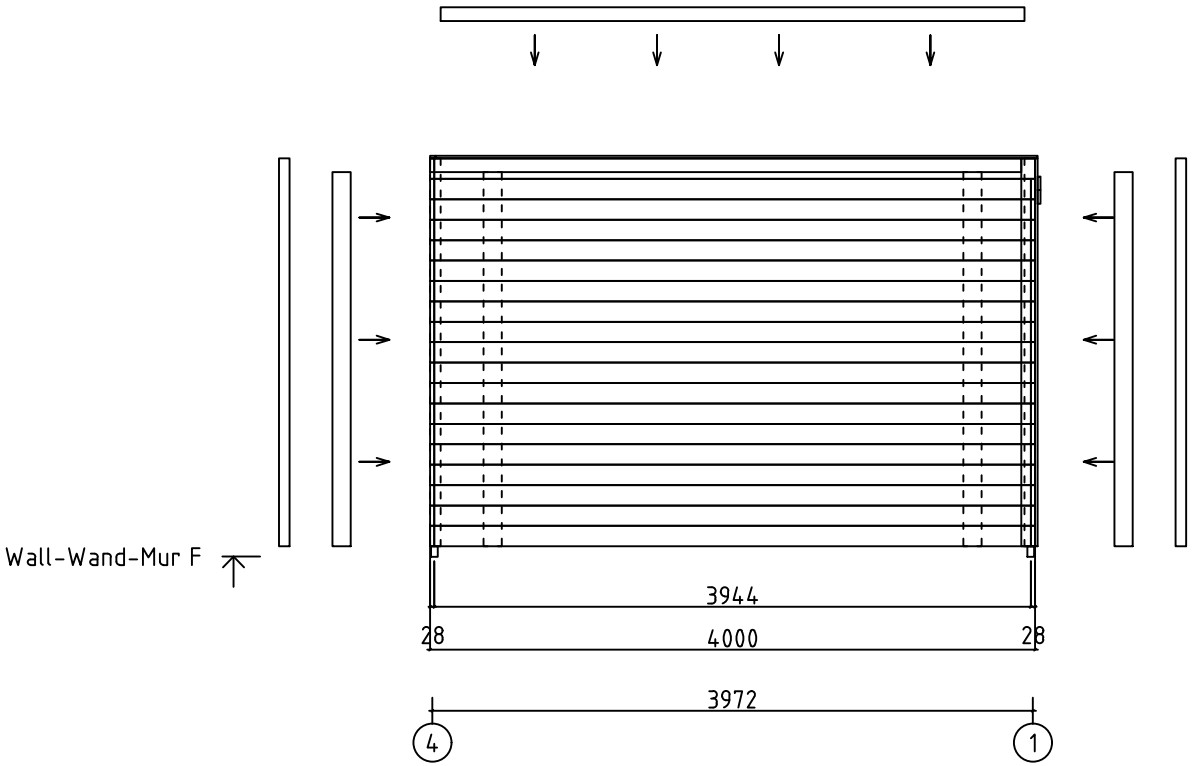

Name-Name-Nom	2820830 Croisic 28	Page-Seite-Page	10
View-Aussicht-Vue	Wall-Wand-Mur F	Scale-Maßstab-Echelle	1:50
Material-Material-Matériel	28X135	Date-Datum-Date	16.11.2022
Drafter-Zeichner-Rédacteur	SRM	File	2820830 Croisic 28.dw

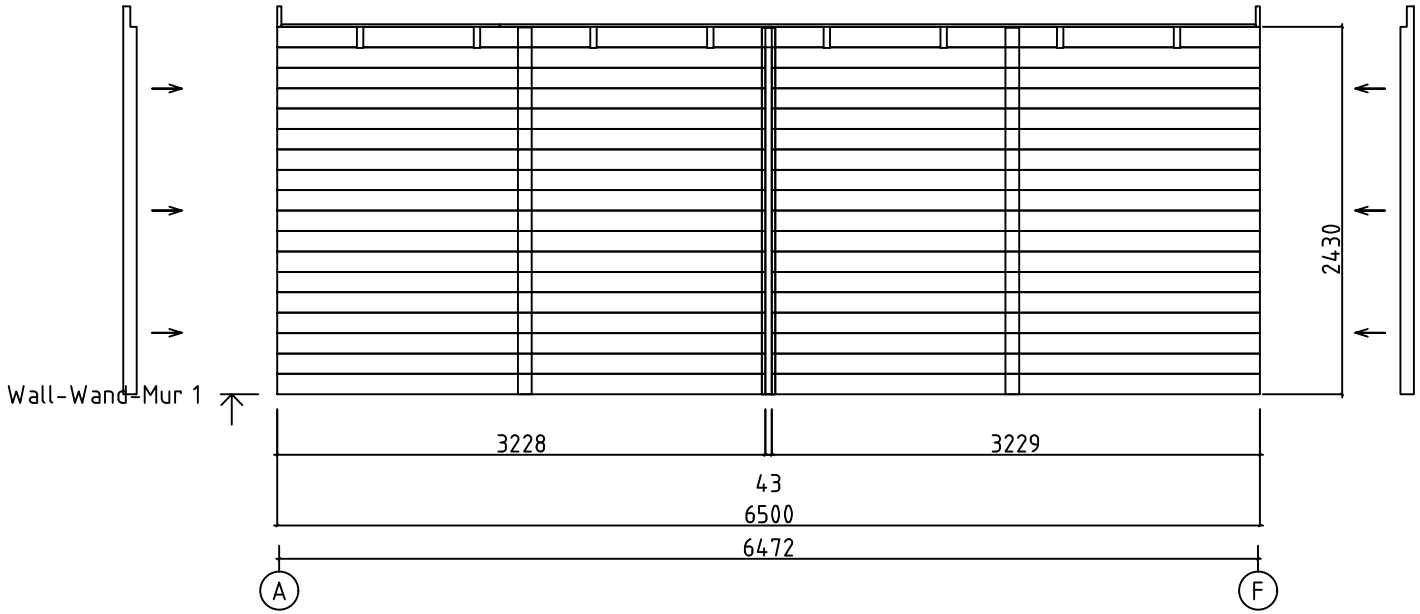

Name-Name-Nom	2820830 Croisic 28	Page-Seite-Page	11
View-Aussicht-Vue	Wall-Wand-Mur 1	Scale-Maßstab-Echelle	1:50
Material-Material-Matériel	28X135	Date-Datum-Date	16.11.2022
Drafter-Zeichner-Rédacteur	SRM	File	2820830 Croisic 28.dw

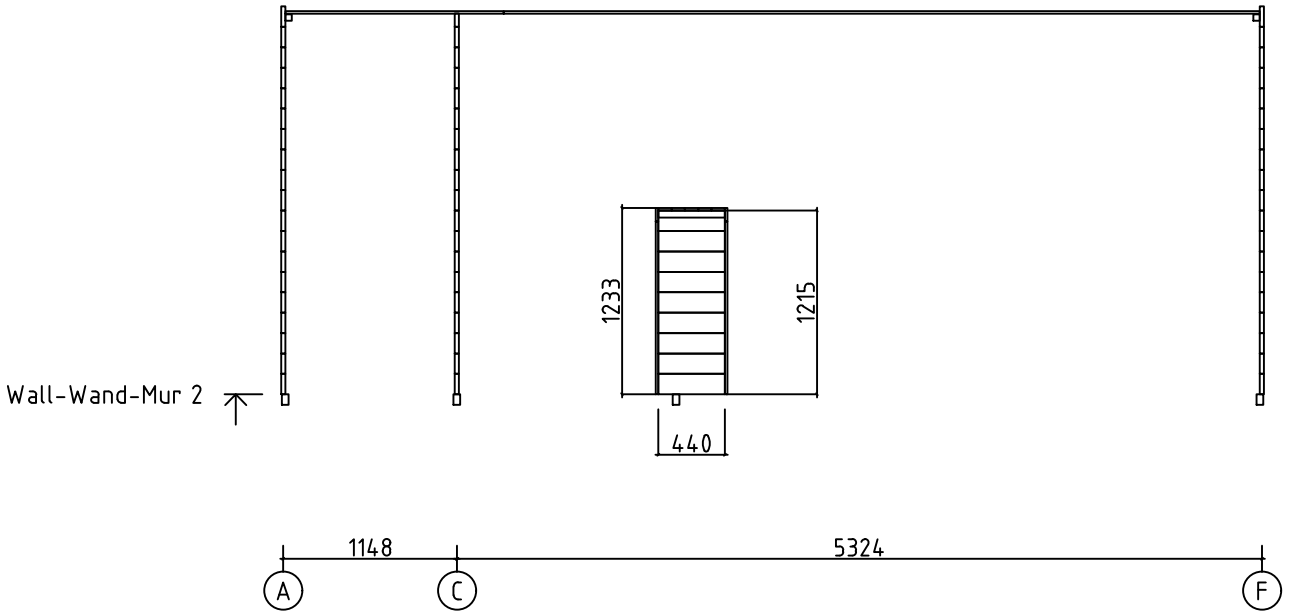

Name-Name-Nom	2820830 Croisic 28	Page-Seite-Page	12
View-Aussicht-Vue	Wall-Wand-Mur 2	Scale-Maßstab-Echelle	1:50
Material-Material-Matériel	28X135	Date-Datum-Date	16.11.2022
Drafter-Zeichner-Rédacteur	SRM	File	2820830 Croisic 28.dw

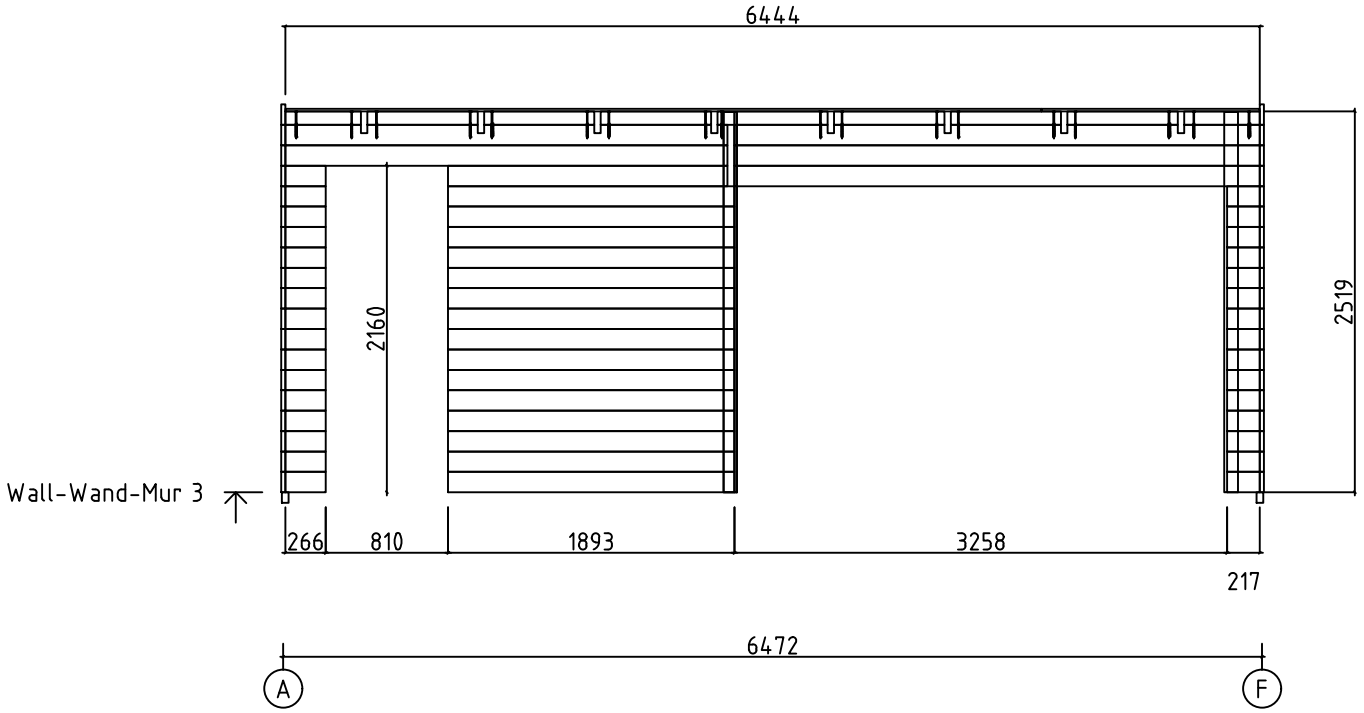

Name-Name-Nom	2820830 Croisic 28	Page-Seite-Page	13
View-Aussicht-Vue	Wall-Wand-Mur 3	Scale-Maßstab-Echelle	1:50
Material-Material-Matériel	28X135	Date-Datum-Date	16.11.2022
Drafter-Zeichner-Rédacteur	SRM	File	2820830 Croisic 28.dw

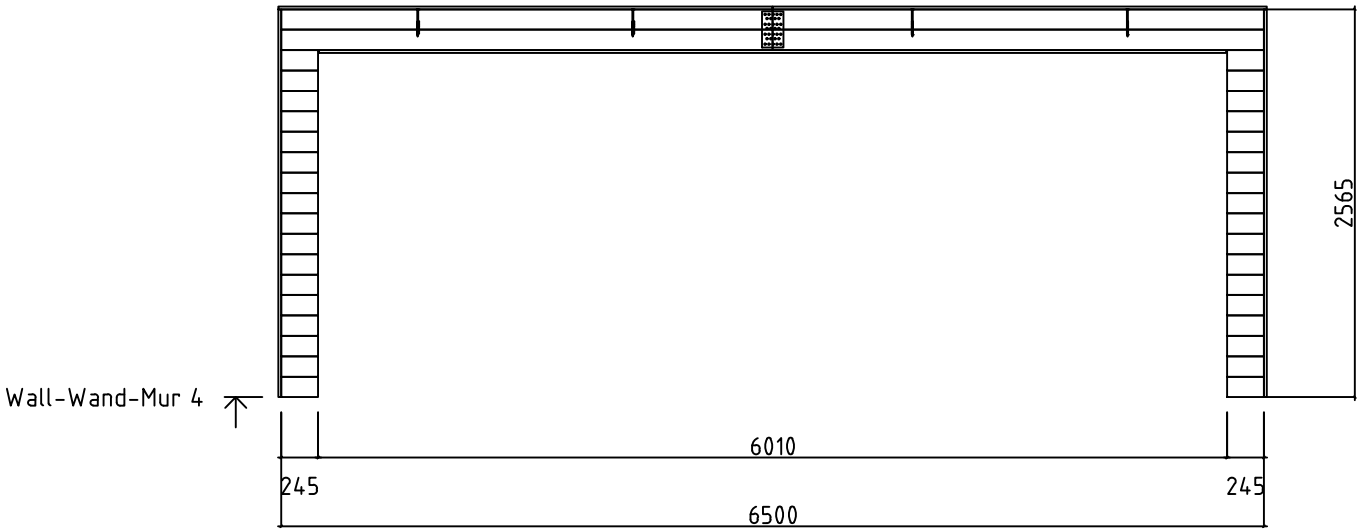

Name-Name-Nom	2820830 Croisic 28	Page-Seite-Page	14
View-Aussicht-Vue	Wall-Wand-Mur 4	Scale-Maßstab-Echelle	1:50
Material-Material-Matériel	28X135	Date-Datum-Date	16.11.2022
Drafter-Zeichner-Rédacteur	SRM	File	2820830 Croisic 28.dw

	PIECE LIST - STÜCKLISTE - LISTE DES PIECES Croisic-Istres	Stck Pcs.	Profil Profile (mm)	Länge Length (mm)
	DOOR-TÜR-PORTE, AST PRE DIN LINKS/LEFT HANDED/GAUCHHER	1	800x2120	

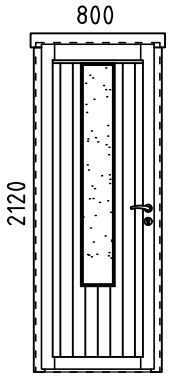

Name-Name-Nom 2820830 Croisic 28	Date-Datum-Date 16.11.2022	Page-Seite-Page AU