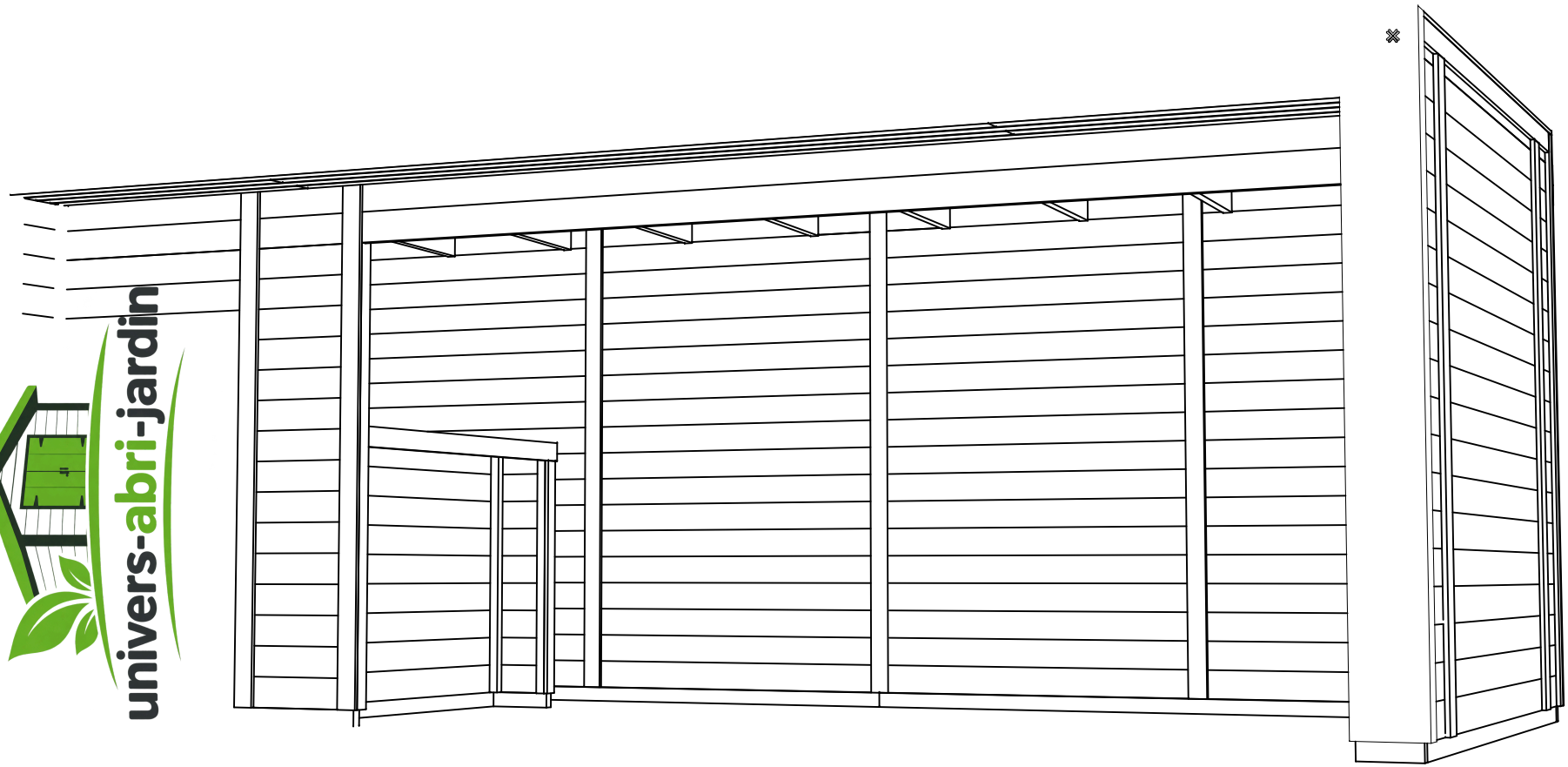

univers-abri-jardin

Name-Name-Nom	2820430	Page-Seite-Page	1
View-Aussicht-Vue	3 D	Scale-Maßstab-Echelle	
Material	28X135	Date-Datum-Date	27.05.2023
Drafter-Zeichner-Rédacteur	SRM	File	2820430.dwg

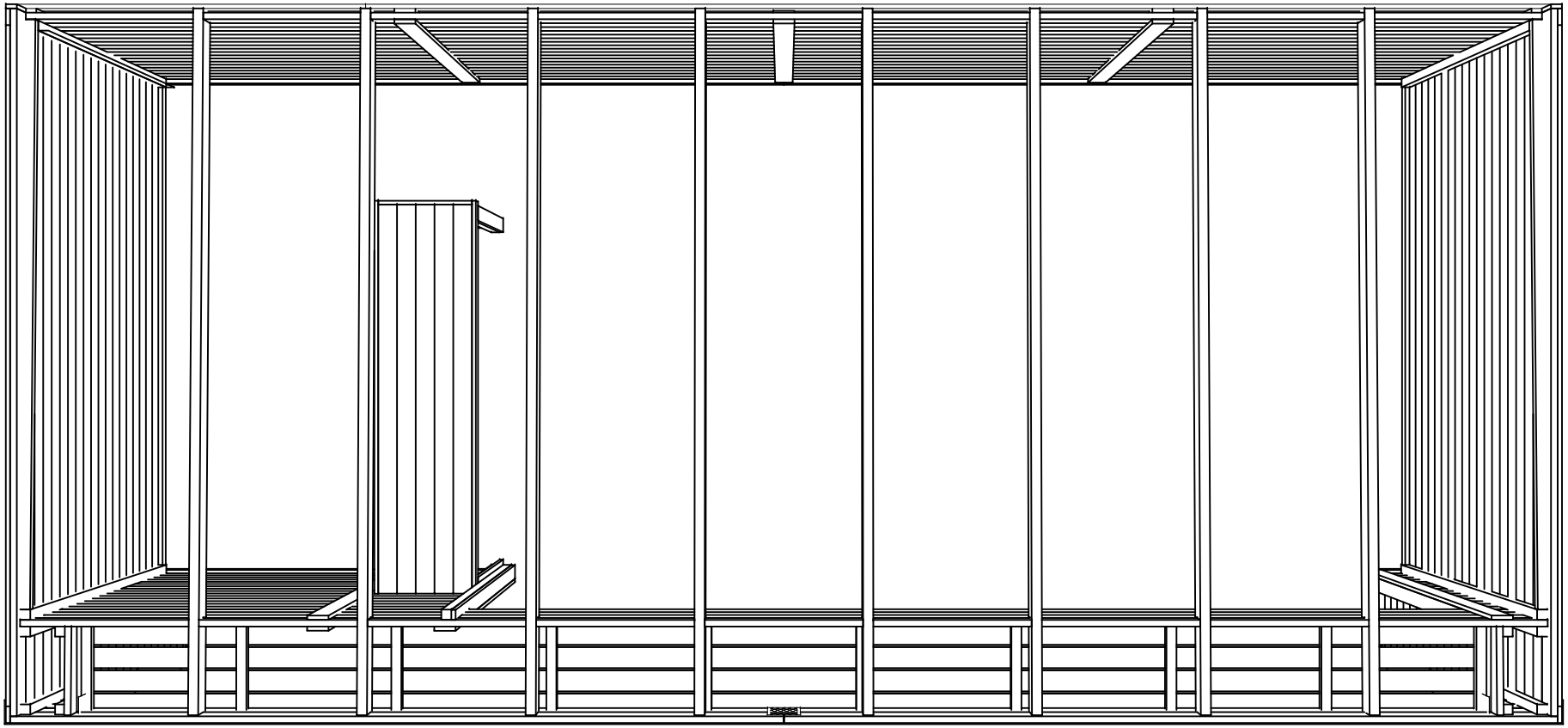

Name-Name-Nom	2820430	Page-Seite-Page	2
View-Aussicht-Vue	3 D	Scale-Maßstab-Echelle	
Material	28X135	Date-Datum-Date	27.05.2023
Drafter-Zeichner-Rédacteur	SRM	File	2820430.dwg

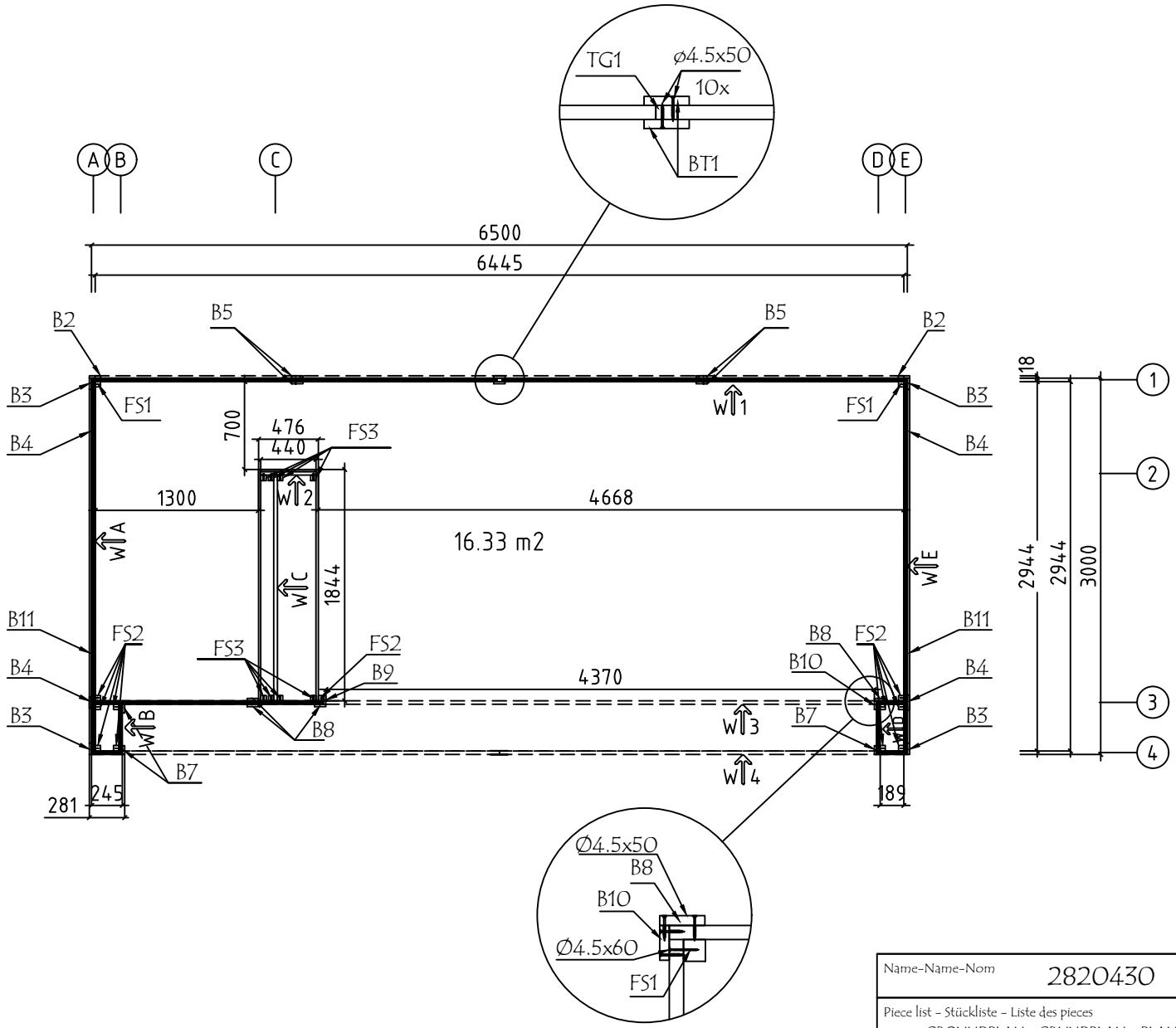

Name-Name-Nom	2820430	Page-Seite-Page	3
Piece list - Stückliste - Liste des pieces GROUNDPLAN - GRUNDPLAN - PLAN DE MASSE		Scale-Maßstab-Echelle	1:50
Material	28X135	Date-Datum-Date	27.05.2023
Drafter-Zeichner-Rédacteur	SRM	File	2820430.dwg

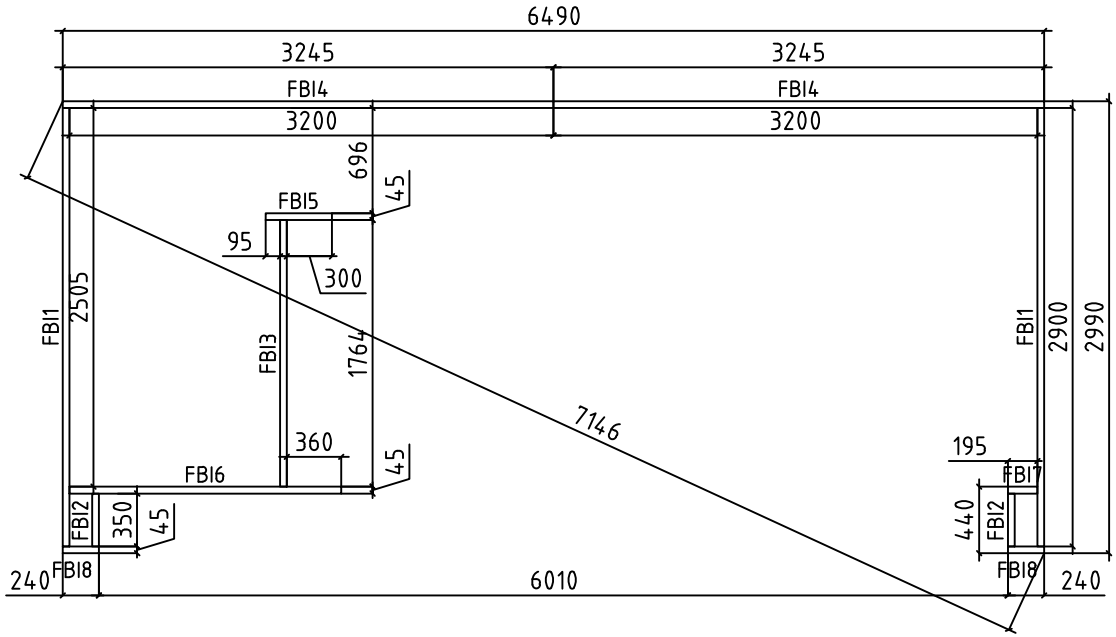

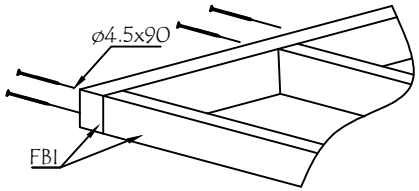

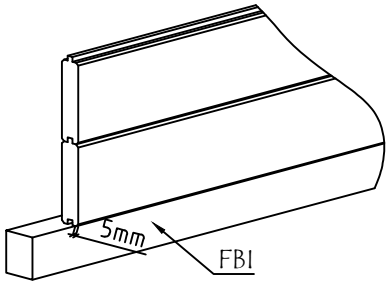

Name-Name-Nom	2820430	Page-Seite-Page	4
Piece list - Stückliste - Liste des pieces FOUNDATION - FUNDAMENT - FONDATION		Scale-Maßstab-Echelle	1:50
Material	45x70	Date-Datum-Date	27.05.2023
Drafter-Zeichner-Rédacteur	SRM	File	2820430.dwg

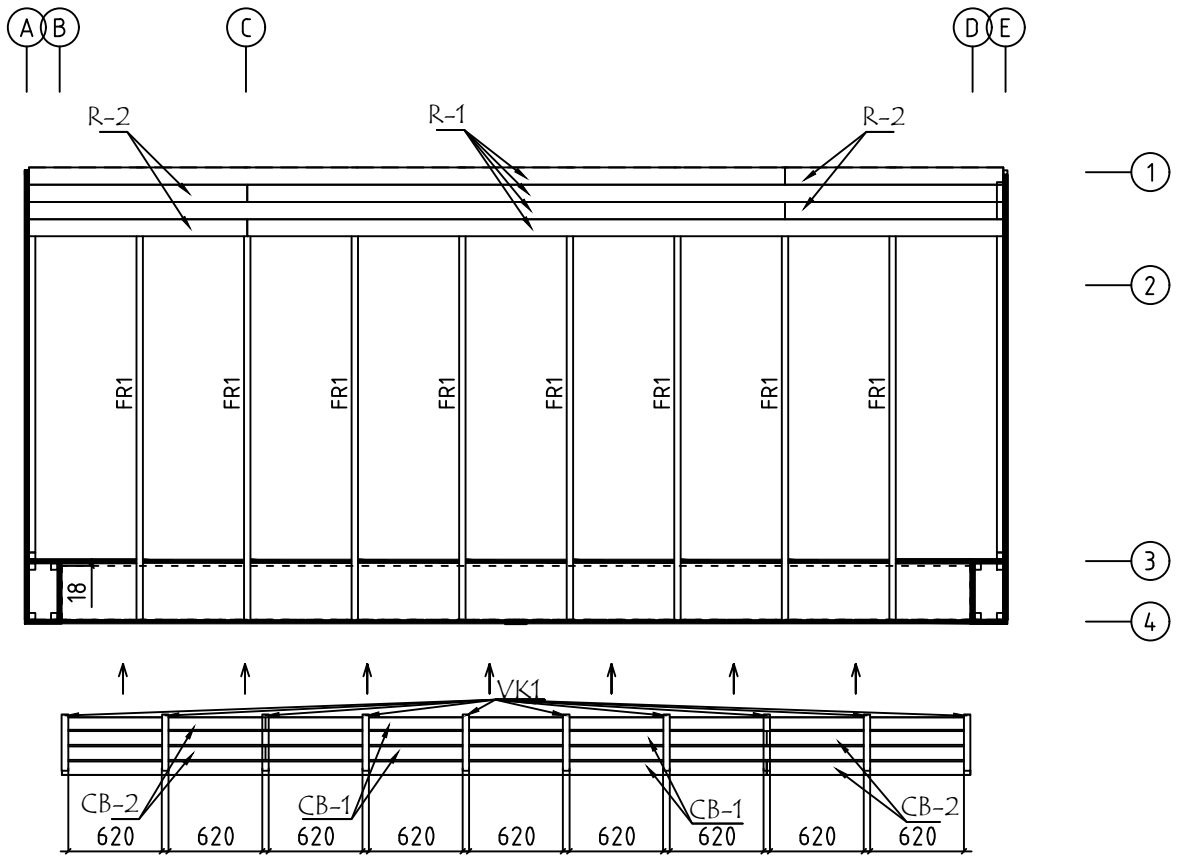

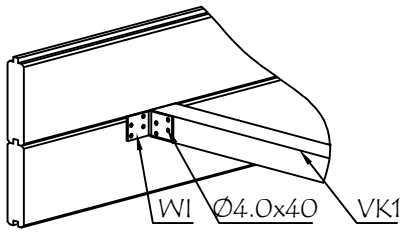

Name-Name-Nom: 2820430	Page-Seite-Page: 5
Piece list - Stückliste - Liste des pieces: ROOF PLAN-DACH-PLAN-PLAN DU TOIT	Scale-Maßstab-Echelle: 1:50
Material: 88X18 or-oder-ou 114X18 / 43X140	Date-Datum-Date: 27.05.2023
Drafter-Zeichner-Rédacteur: SRM	File: 2820430.dwg

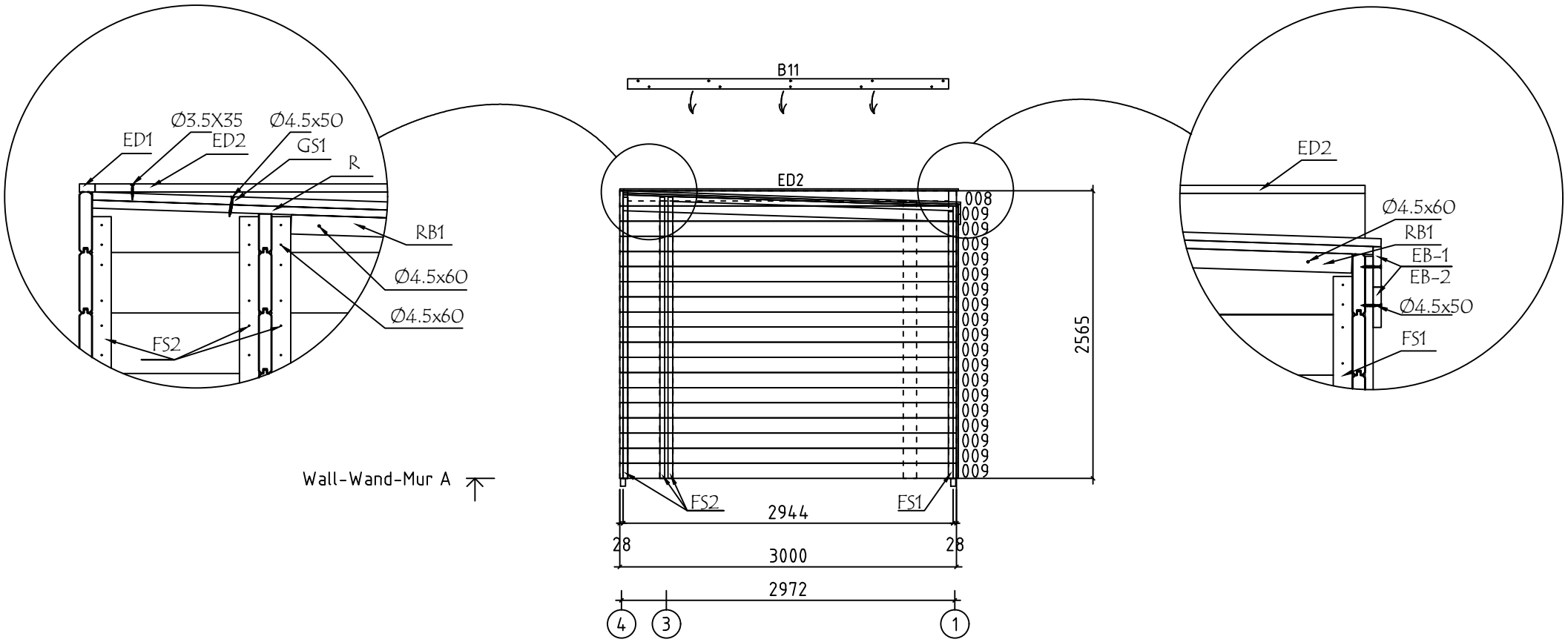

Name-Name-Nom	2820430	Page-Seite-Page	6
Piece list - Stückliste - Liste des pieces	Wall-Wand-Mur A	Scale-Maßstab-Echelle	1:50
Material	28X135	Date-Datum-Date	27.05.2023
Drafter-Zeichner-Rédacteur	SRM	File	2820430.dwg

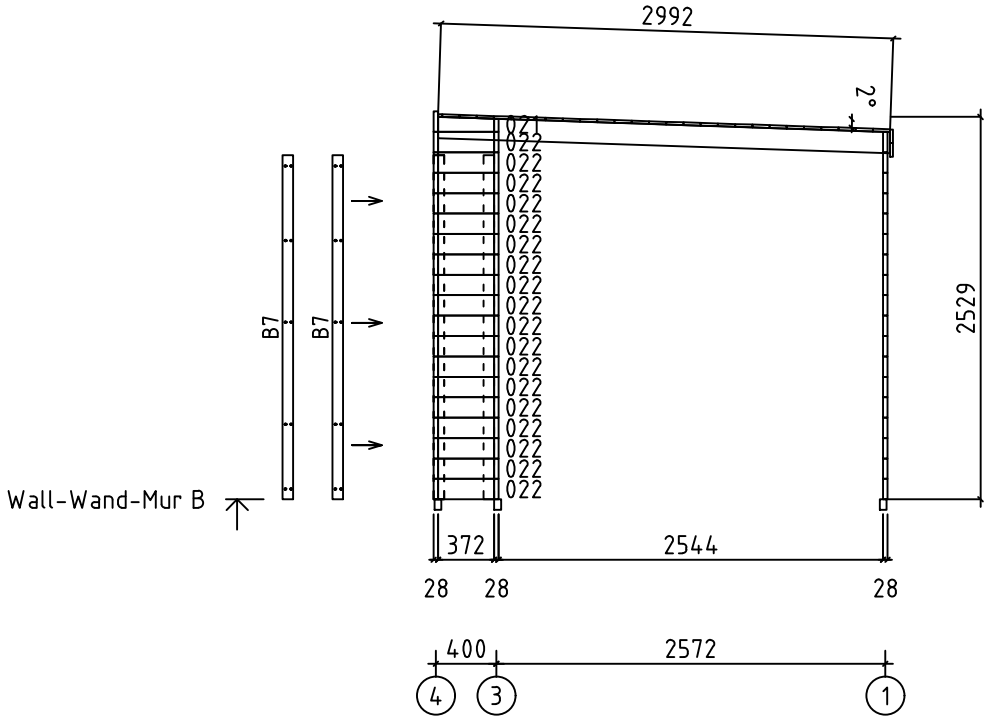

Name-Name-Nom	2820430	Page-Seite-Page	7
Piece list - Stückliste - Liste des pieces	Wall-Wand-Mur B	Scale-Maßstab-Echelle	1:50
Material	28X135	Date-Datum-Date	27.05.2023
Drafter-Zeichner-Rédacteur	SRM	File	2820430.dwg

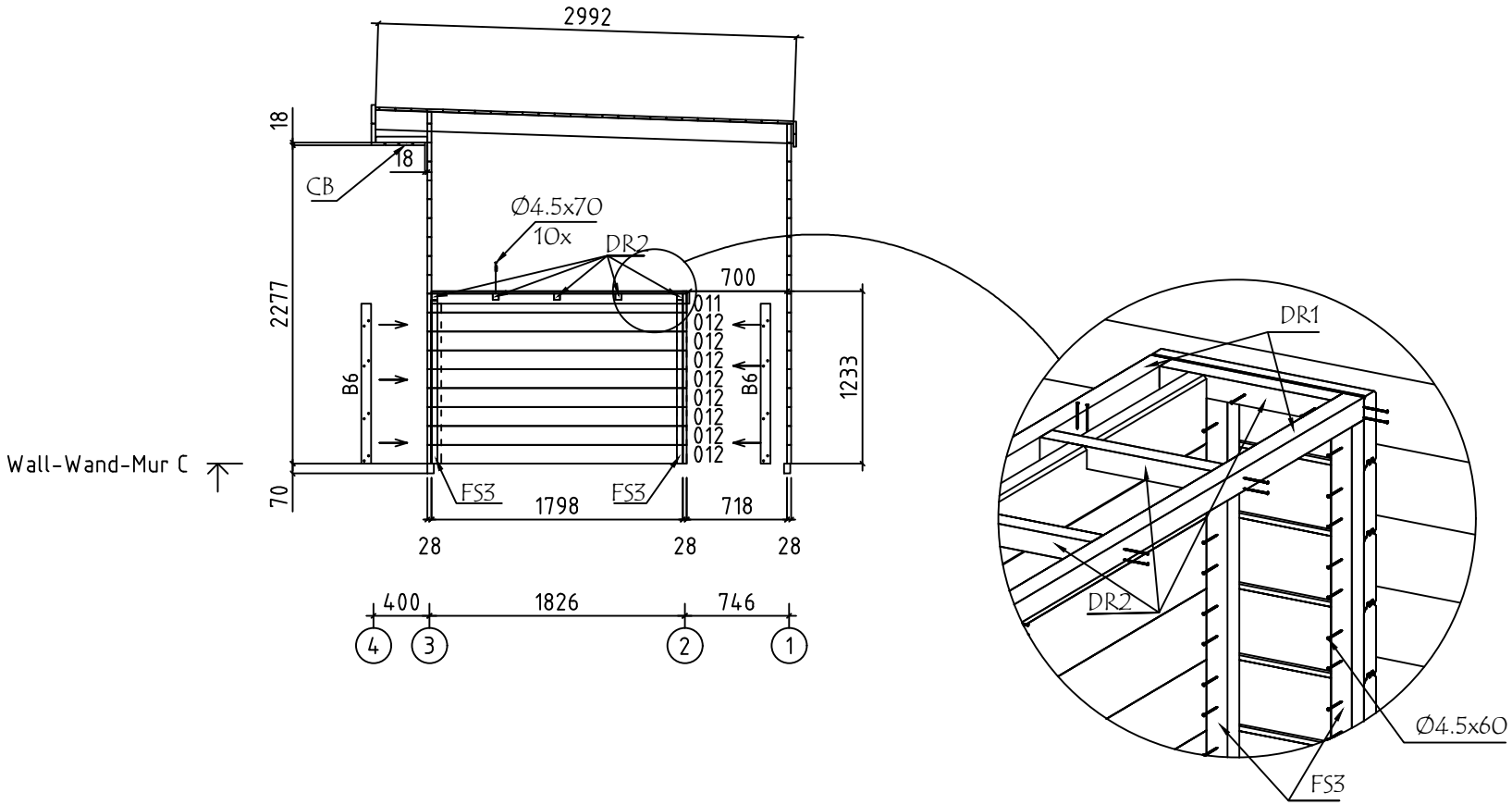

Name-Name-Nom	2820430	Page-Seite-Page	8
Piece list - Stückliste - Liste des pieces	Wall-Wand-Mur C	Scale-Maßstab-Echelle	1:50
Material	28X135	Date-Datum-Date	27.05.2023
Drafter-Zeichner-Rédacteur	SRM	File	2820430.dwg

Wall-Wand-Mur D

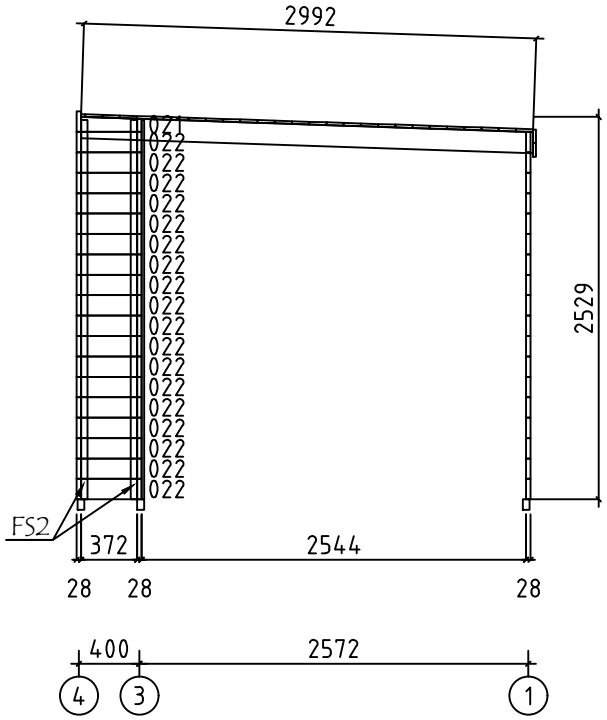

Name-Name-Nom	2820430	Page-Seite-Page	9
Piece list - Stückliste - Liste des pieces	Wall-Wand-Mur D	Scale-Maßstab-Echelle	1:50
Material	28X135	Date-Datum-Date	27.05.2023
Drafter-Zeichner-Rédacteur	SRM	File	2820430.dwg

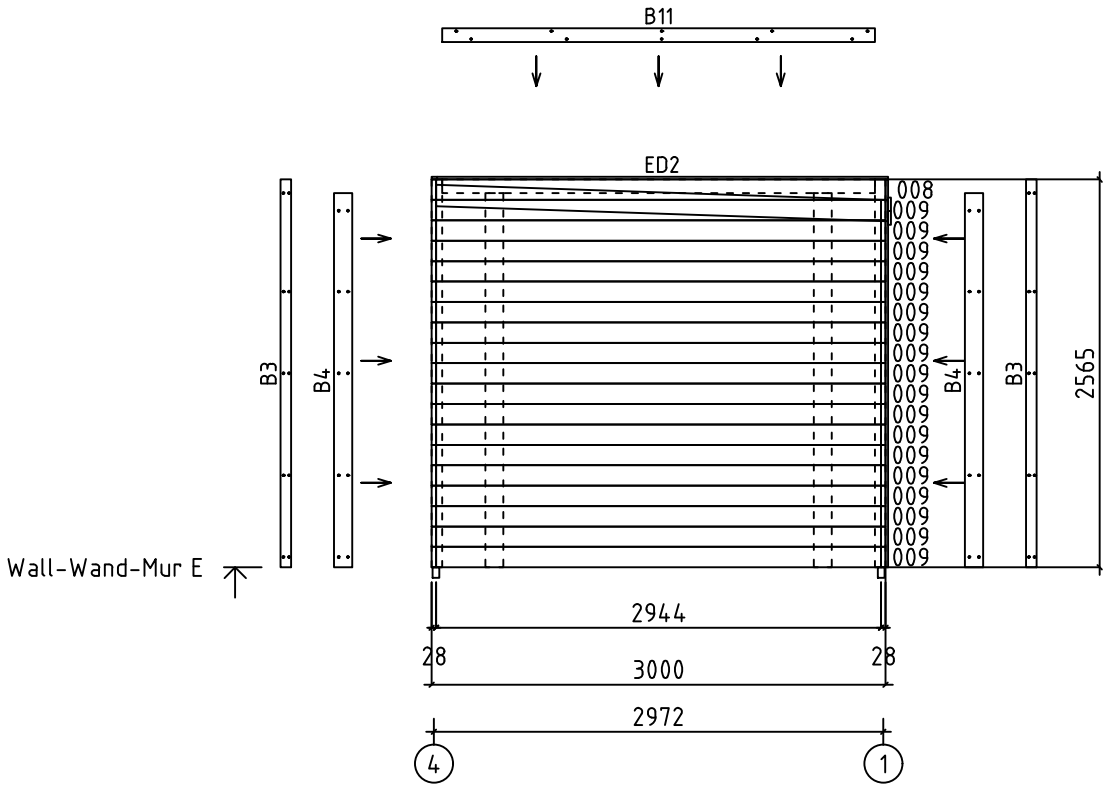

Name-Name-Nom	2820430	Page-Seite-Page	10
Piece list - Stückliste - Liste des pieces	Wall-Wand-Mur E	Scale-Maßstab-Echelle	1:50
Material	28X135	Date-Datum-Date	27.05.2023
Drafter-Zeichner-Rédacteur	SRM	File	2820430.dwg

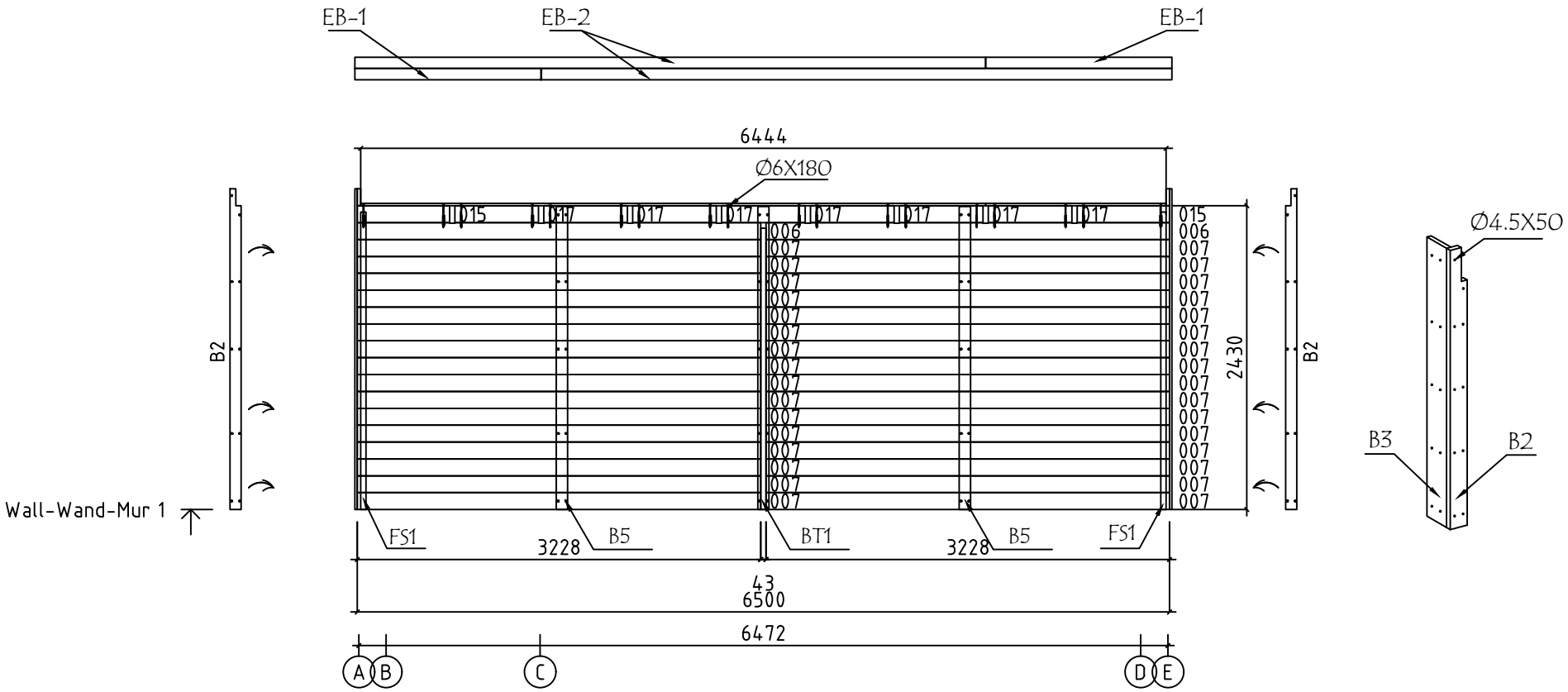

Name-Name-Nom	2820430	Page-Seite-Page	11
Piece list - Stückliste - Liste des pieces	Wall-Wand-Mur 1	Scale-Maßstab-Echelle	1:50
Material	28X135	Date-Datum-Date	27.05.2023
Drafter-Zeichner-Rédacteur	SRM	File	2820430.dwg

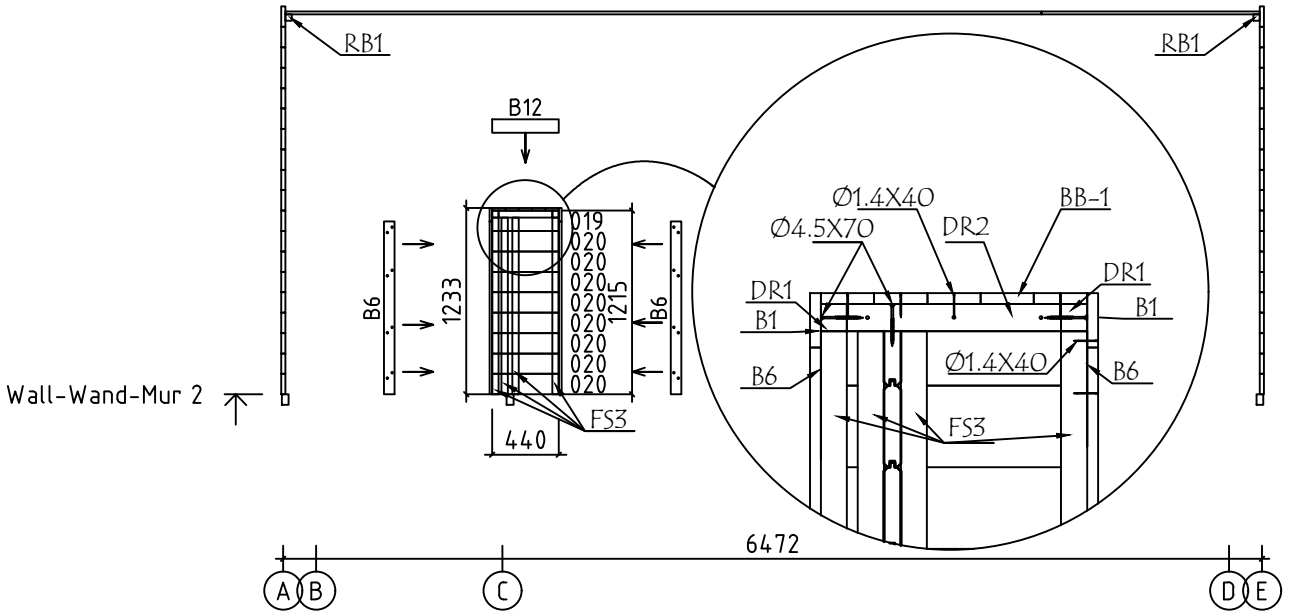

Name-Name-Nom	2820430	Page-Seite-Page	12
Piece list - Stückliste - Liste des pieces	Wall-Wand-Mur 2	Scale-Maßstab-Echelle	1:50
Material	28X135	Date-Datum-Date	27.05.2023
Drafter-Zeichner-Rédacteur	SRM	File	2820430.dwg

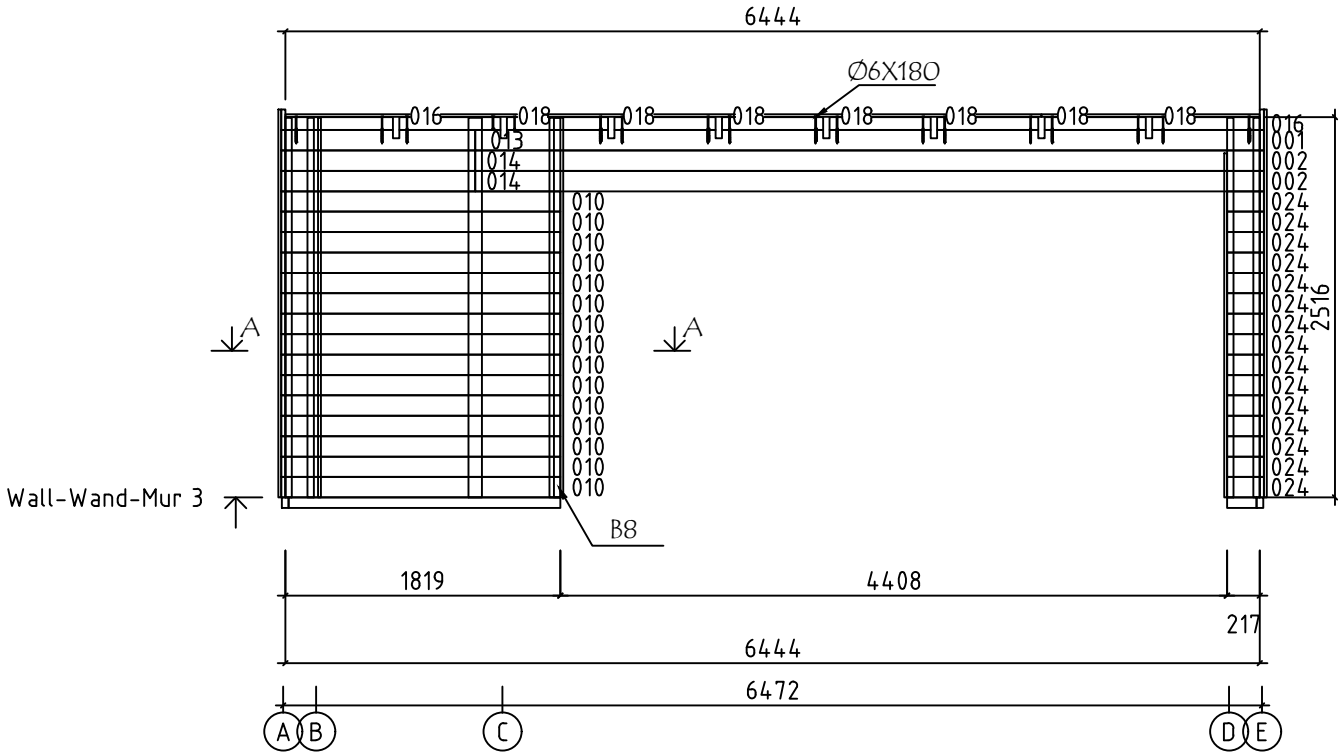

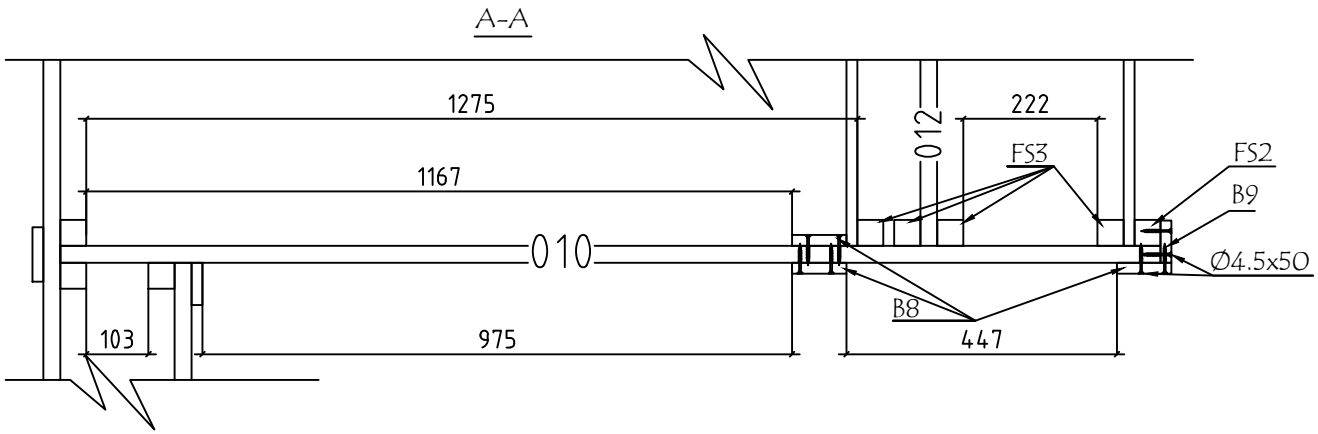

Name-Name-Nom	2820430	Page-Seite-Page	13
Piece list - Stückliste - Liste des pieces	Wall-Wand-Mur 3	Scale-Maßstab-Echelle	1:50
Material	28X135	Date-Datum-Date	27.05.2023
Drafter-Zeichner-Rédacteur	SRM	File	2820430.dwg

OP-1

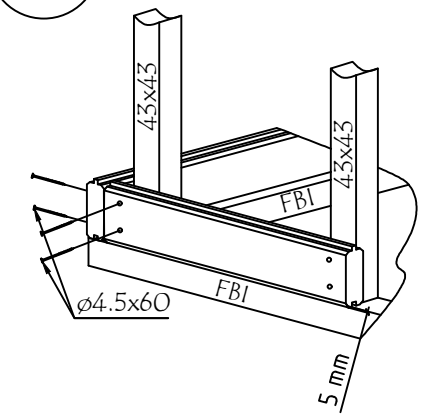

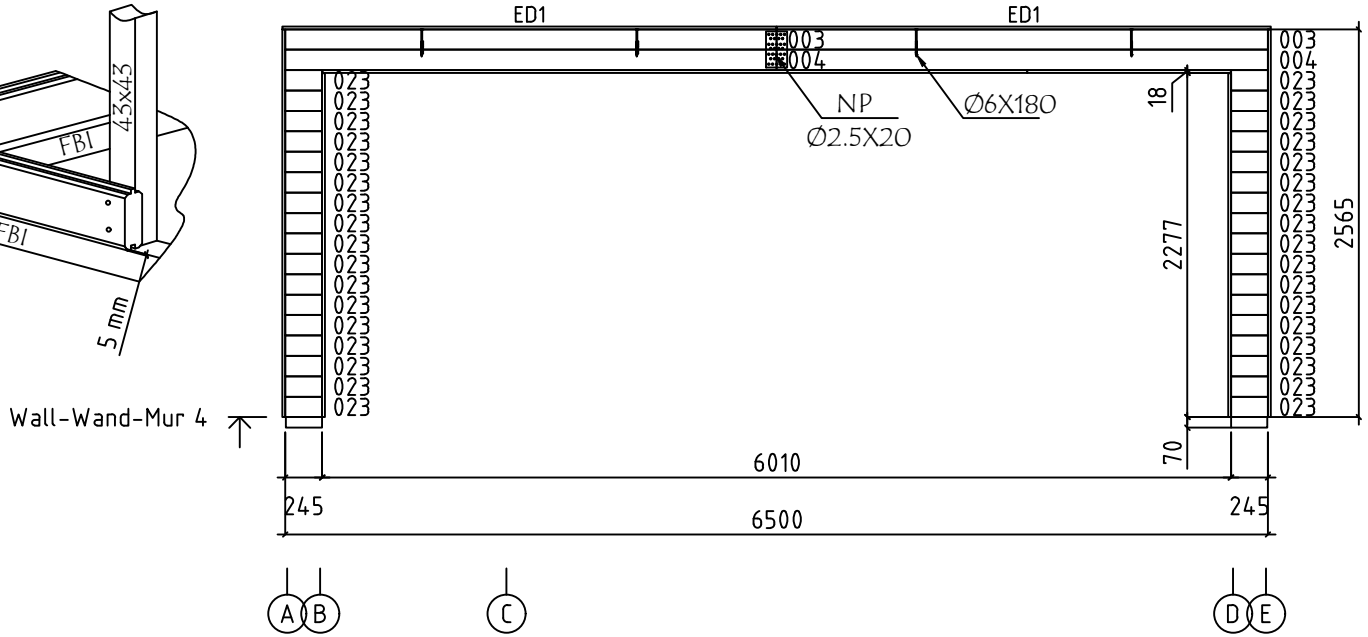

OP-2

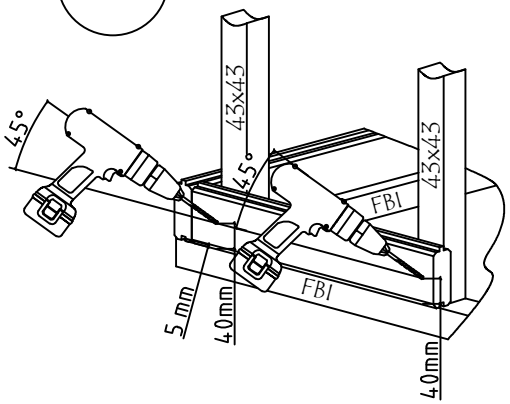

OP-3

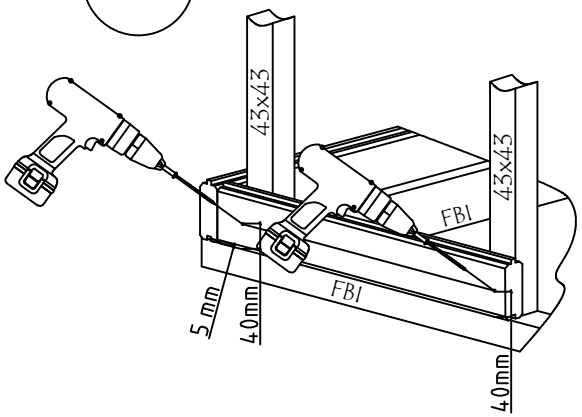

Name-Name-Nom	2820430	Page-Seite-Page	14
Piece list - Stückliste - Liste des pieces	Wall-Wand-Mur 4	Scale-Maßstab-Echelle	1:50
Material	28X135	Date-Datum-Date	27.05.2023
Drafter-Zeichner-Rédacteur	SRM	File	2820430.dwg

Pos	PIECE LIST - STÜCKLISTE - LISTE DES PIECES 2820430	Pcs. Stck. Pc.	Profile Profil Profil (mm)	Length Länge Longueur (mm)
001	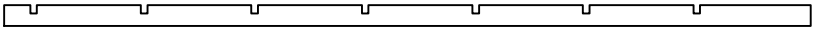	1	28x135	5189
002	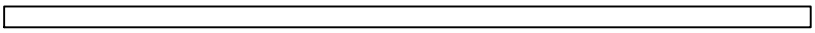	2	28x135	5189
003	WITHOUT TONGUE - OHNE FEDER - MADRIER DE FINITION 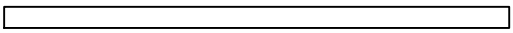	2	28x135	3250
004	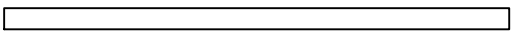	2	28x135	3250
005	SPARE BEAM - ERZATZBOHLE - FAISCEAU DE RECHANGE 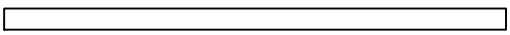	1	28x135	3229
006	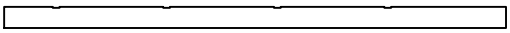	2	28x135	3229
007	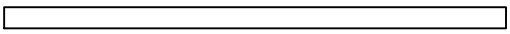	32	28x135	3229
008	WITHOUT TONGUE-OHNE FEDER-MADRIER DE FINITION 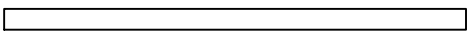	2	28x135	2972
009	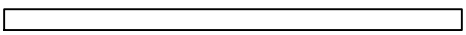	36	28x135	2944
010	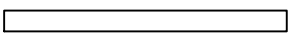	15	28x135	1819
011	WITHOUT TONGUE - OHNE FEDER - MADRIER DE FINITION 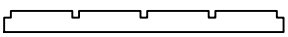	1	28x135	1798
012	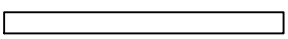	8	28x135	1798
013	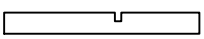	1	28x135	1255
014	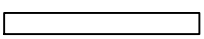	2	28x135	1255
015	WITHOUT TONGUE - OHNE FEDER - MADRIER DE FINITION 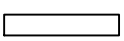	2	28x135	739
016	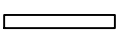	2	28x86	711
017	WITHOUT TONGUE - OHNE FEDER - MADRIER DE FINITION 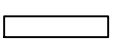	7	28x135	668
018	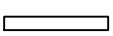	7	28x86	668
019	WITHOUT TONGUE - OHNE FEDER - MADRIER DE FINITION 	1	28x135	440
020		8	28x135	440
021		2	28x99	372
022		36	28x135	372
023		34	28x135	245

Pos	PIECE LIST - STÜCKLISTE - LISTE DES PIECES 2820430	Pcs. Stck. Pc.	Profile Profil Profil (mm)	Length Länge Longueur (mm)
024		15	28x135	217
SH	HAMMER BLOCK - SCHLAGHÖLZER - MADRIERS D´ASSEMBLAGE 28MM 	2	28X135	300
FBI4	FOUNDATION - FUNDAMENT - FONDATION (IMM) 	2	45x70	3245
FBI1	FOUNDATION - FUNDAMENT - FONDATION (IMM) 	2	45x70	2900
FBI6	FOUNDATION - FUNDAMENT - FONDATION (IMM) 	1	45x70	1797
FBI3	FOUNDATION - FUNDAMENT - FONDATION (IMM) 	1	45x70	1764
FBI5	FOUNDATION - FUNDAMENT - FONDATION (IMM) 	1	45x70	440
FBI2	FOUNDATION - FUNDAMENT - FONDATION (IMM) 	2	45x70	350
FBI8	FOUNDATION - FUNDAMENT - FONDATION (IMM) 	2	45x70	240
FBI7	FOUNDATION - FUNDAMENT - FONDATION (IMM) 	1	45x70	195
DR1	FRAME - RAHMEN - CADRE 	2	43x43	1798
DR2	FRAME - RAHMEN - CADRE 	5	43x43	354
VK1	CEILING FRAME - DECKENRAHMEN - CADRE DE PLAFOND 	10	43x43	370
FS2	CORNER FILLET - ECKLEISTE - BAGUETTE DE FIXATION DU ANGLE 	11	43x43	2510
FS1	CORNER FILLET - ECKLEISTE - BAGUETTE DE FIXATION DU ANGLE 	2	43x43	2380
FS3	CORNER FILLET - ECKLEISTE - BAGUETTE DE FIXATION DU ANGLE 	8	43x43	1170
RB1	RIDGE BOARD - DACHPFETTEN - FAITAGE 	2	43x43	2500
B4	BOARD - BRETT-TABLE 	4	120x18	2475
B11	BOARD - BRETT-TABLE 	2	90x18	2860
B2	BOARD - BRETT-TABLE 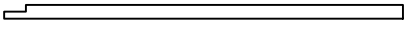	2	90x18	2565
B8	BOARD - BRETT-TABLE 	3	90x18	2510
B5	BOARD - BRETT-TABLE 	4	90x18	2425
B3	BOARD - BRETT-TABLE 	4	70x18	2565

Pos	PIECE LIST - STÜCKLISTE - LISTE DES PIECES 2820430	Pcs. Stck. Pc.	Profile Profil Profil (mm)	Length Länge Longueur (mm)
B7	BOARD - BRETT-TABLE	3	70x18	2275
B6	BOARD - BRETT-TABLE	6	70x18	1143
B1	BOARD - BRETT-TABLE	2	18x90	1844
B12	BOARD - BRETT-TABLE	1	18x90	440
B9	BOARD - BRETT-TABLE	1	18x70	2515
B10	BOARD - BRETT-TABLE	1	18x70	2275
ED2	COVERING BOARD - DECKBRETT-TABLEAU DE REVÊTEMENT	2	18x70	2983
ED1	COVERING BOARD - DECKBRETT-TABLEAU DE REVÊTEMENT	2	18x35	3268
FR1	RAFTER - DACHSPARREN - CHEVRON	8	43x140	2996
BT1	BOARD-BRETT-TABLE	2	90x18	2425
TG1	WALL CONNECTION SLAT-WANDANSCHLUSSLEISTEN- LAMELLE DE RACCORDEMENT AU MUR	1	43x28	2250
R-1	ROOF BOARDS - DACHBRETTER - VOLIGES 88mm or-oder-ou 114mm 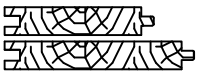	34+1 27+1	88x18 114x18	5000
R-2	ROOF BOARDS - DACHBRETTER - VOLIGES 88mm or-oder-ou 114mm 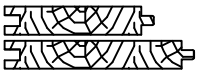	34+1 27	88x18 114x18	1444
CB-1	DECKENBRETTER - CEILING BOARDS - PLANCHES DE PLAFOND 	4+1	90x18	4660
CB-2	DECKENBRETTER - CEILING BOARDS - PLANCHES DE PLAFOND 	4	90x18	1345
BB-1	BAR COUNTER ABDECKUNG TISCHE-BAR COUNTER COVER TABLES- TABLES DE RECOUVREMENT DE COMPTOIR DE BAR 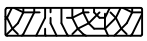	5+1	88x18	1825
EB-1	EAVES BOARD - TRAUFBRETT - BANDEAU DE TOIT 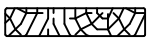	2	18x90	1490
EB-2	EAVES BOARD - TRAUFBRETT - BANDEAU DE TOIT 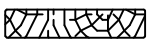	2	18x90	5460
GS-1	ROOFING FELT FILLET - DACHPAPPENLEISTE - BAGUETTE DE FIXATION DU FEUTRE BITUMEUX 	2	18x70	3010
HS	SCREW-SCHRAUBEN -VIS NP FOR-FÜR-POUR	16	Ø2.5X20	
HS	SCREW-SCHRAUBEN -VIS ED FOR-FÜR-POUR 	24	Ø3.5X35	
HS	SCREW-SCHRAUBEN -VIS WI FOR-FÜR-POUR	128	Ø4X40	
HS	SCREW-SCHRAUBEN -VIS B FOR-FÜR-POUR 	240	Ø4.5X50	

Pos	PIECE LIST - STÜCKLISTE - LISTE DES PIECES 2820430	Pcs. Stck. Pc.	Profile Profil Profil (mm)	Length Länge Longueur (mm)
HS	SCREW-SCHRAUBEN -VIS FOR-FÜR-POUR EB	40	Ø4.5X50	
HS	SCREW-SCHRAUBEN -VIS FOR-FÜR-POUR TG	20	Ø4.5X50	
HS	SCREW-SCHRAUBEN -VIS FOR-FÜR-POUR GS	12	Ø4.5X50	
HS	SCREW-SCHRAUBEN -VIS FOR-FÜR-POUR FS	634	Ø4.5X60	
HS	SCREW-SCHRAUBEN -VIS FOR-FÜR-POUR VK	6	Ø4.5X60	
HS	SCREW-SCHRAUBEN -VIS FOR-FÜR-POUR RB	12	Ø4.5X60	
HS	SCREW-SCHRAUBEN -VIS FOR-FÜR-POUR DR1, DR2	30	Ø4.5X60	
HS	SCREW-SCHRAUBEN -VIS FOR-FÜR-POUR FBI	28	Ø4.5X90	
HS	SCREW FOR 1. WALL BEAM - SCHRAUBE FÜR 1. BOHLENREIHE - VIS DE FIXATION DES FONDATIONS	36	Ø5.0X100	
HS	SCREW-SCHRAUBEN -VIS FOR-FÜR-POUR FR	16	Ø6X180	
HS	SCREW-SCHRAUBEN -VIS FOR-FÜR-POUR POS.003, 015, 016, 017, 018	40	Ø6X180	
NF	ZN NAIL-ZN NÄGEL-POINTE FOR-FÜR-POUR B1, B6, B12	50	Ø1.4X40	
NF	ZN NAIL-ZN NÄGEL-POINTE FOR-FÜR-POUR BB-1	52	Ø1.4X40	
NF	ZN NAIL-ZN NÄGEL-POINTE FOR-FÜR-POUR R	594	Ø2.5X60	
NF	ZN NAIL-ZN NÄGEL-POINTE FOR-FÜR-POUR CB	88	Ø2X40	
NP	CONNECTING PLATE - ANSCHLUSSPLATTE - PLAQUE MÉTALLIQUE DE CONNEXION	2	100X200	
WI	METAL CORNER-METALLWINKEL-COIN EN MÉTAL	16	40x40	
※	METALL-U NICHT IM SHELTER-KIT ENTHALTEN-METAL U NOT INCLUDED IN THE SHELTER KIT U MÉTALIQUE NON-INCLUS DANS LE KIT DE L`ABRIS			