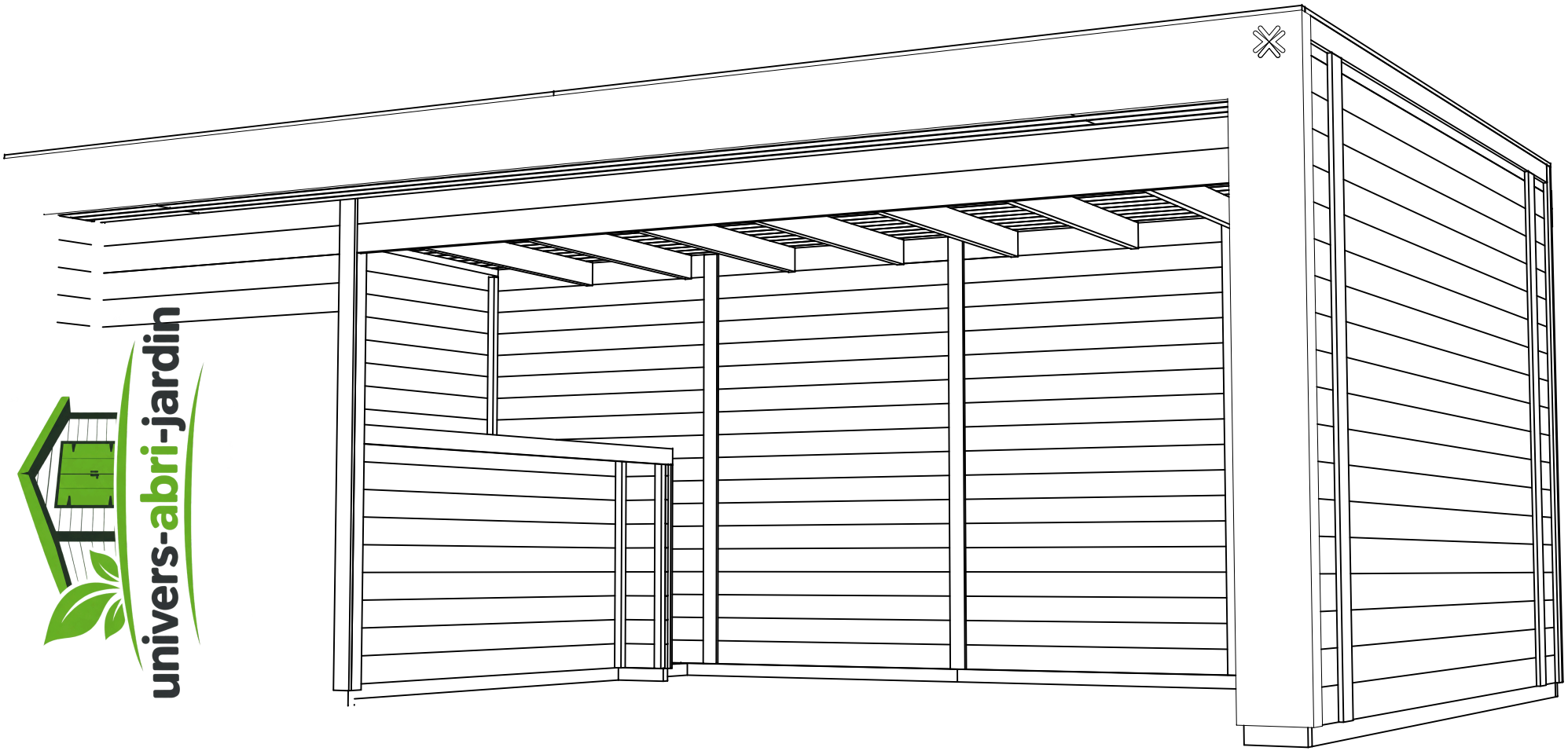

univers-abri-jardin

Name-Name-Nom	2820630	Page-Seite-Page	1
View-Aussicht-Vue	3 D	Scale-Maßstab-Echelle	
Material	28X135	Date-Datum-Date	14.04.2023
Drafter-Zeichner-Rédacteur	SRM	File	2820630.dwg

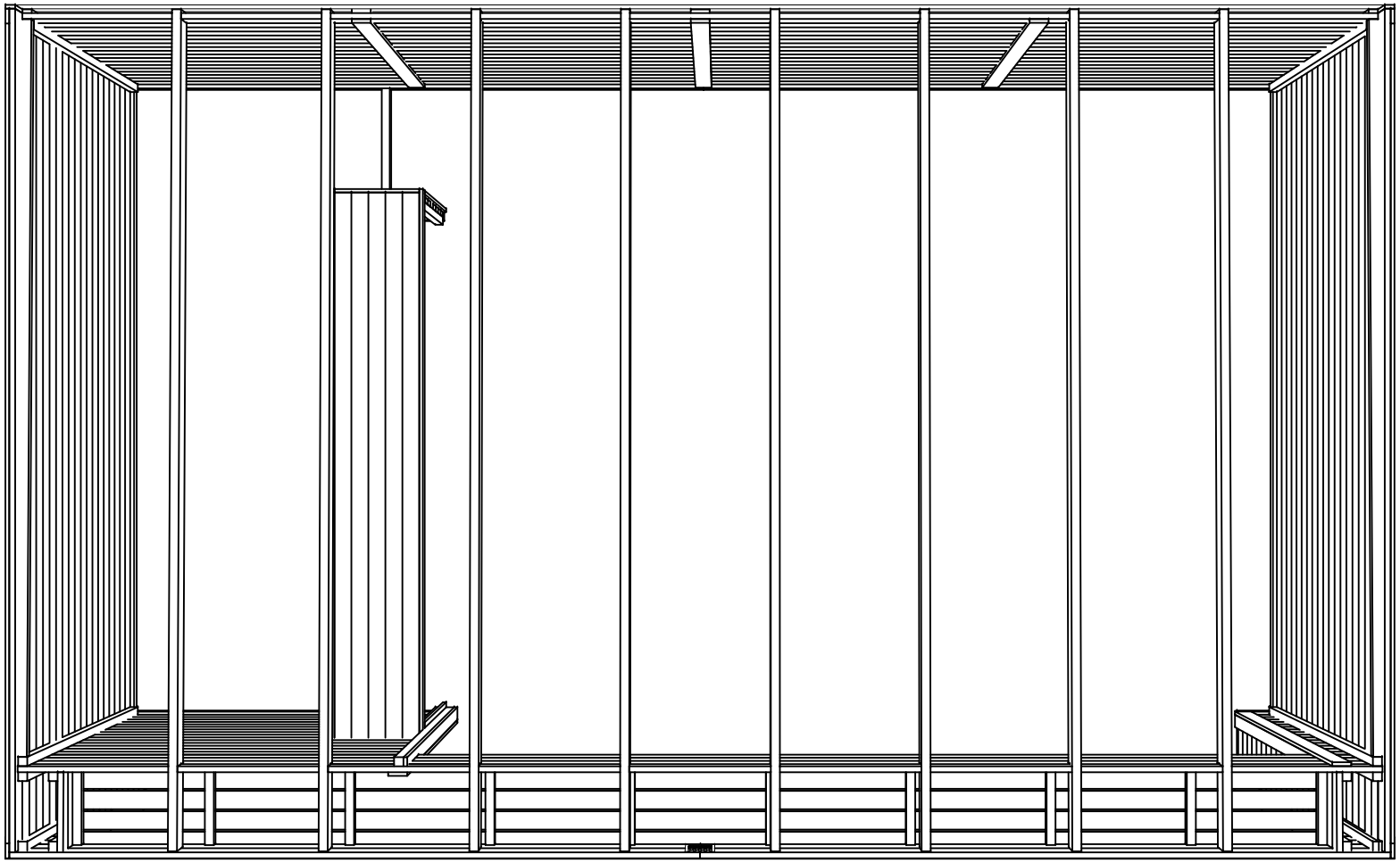

Name-Name-Nom	2820630	Page-Seite-Page	2
View-Aussicht-Vue	3 D	Scale-Maßstab-Echelle	
Material	28X135	Date-Datum-Date	14.04.2023
Drafter-Zeichner-Rédacteur	SRM	File	2820630.dwg

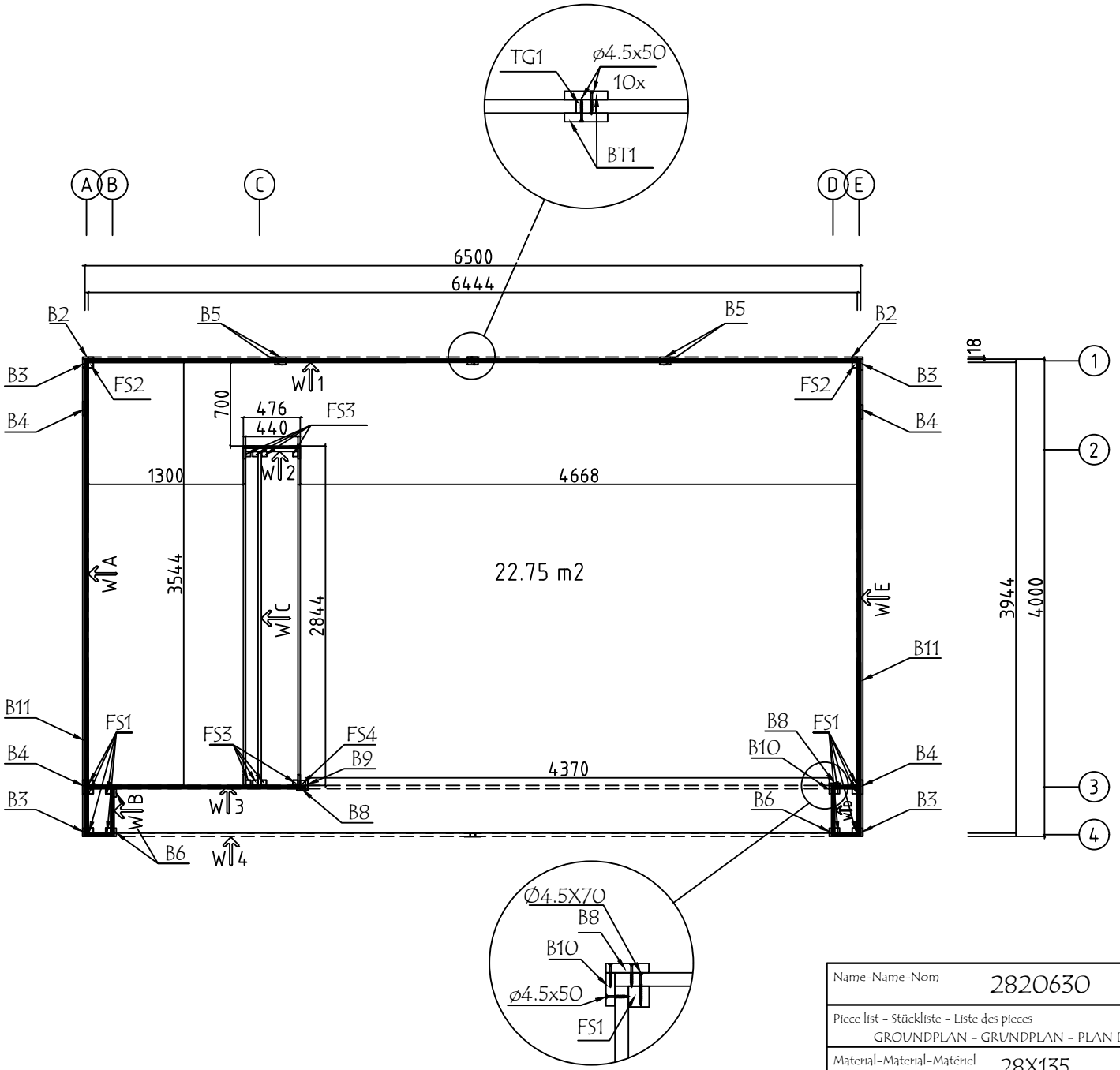

Name-Name-Nom	2820630	Page-Seite-Page	3
Piece list - Stückliste - Liste des pieces GROUNDPLAN - GRUNDPLAN - PLAN DE MASSE		Scale-Maßstab-Echelle	1:50
Material-Material-Matériel	28X135	Date-Datum-Date	14.04.2023
Drafter-Zeichner-Rédacteur	SRM	File	2820630.dwg

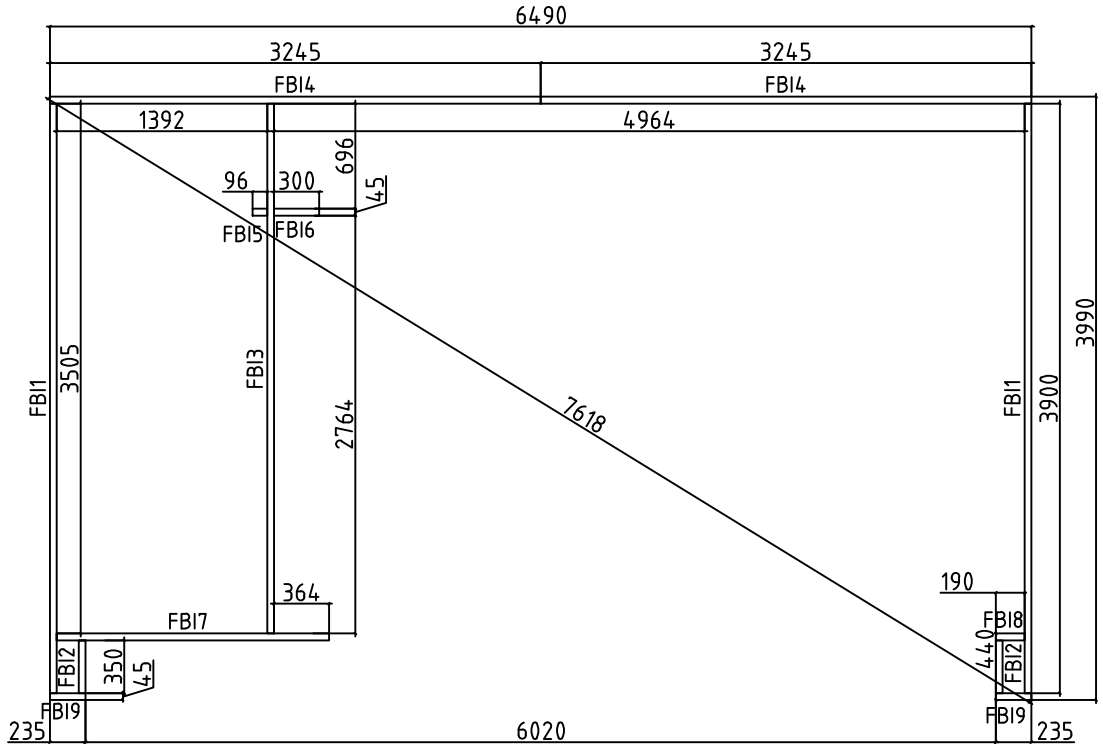

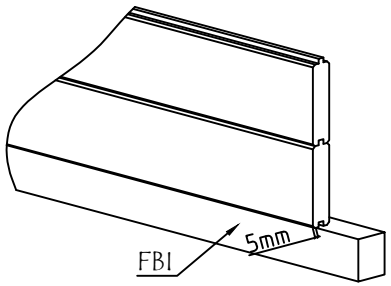

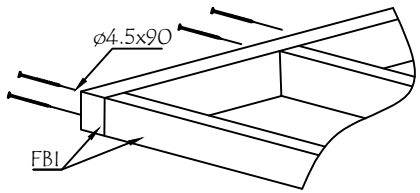

Name-Name-Nom: 2820630	Page-Seite-Page: 4
Piece list - Stückliste - Liste des pieces: FOUNDATION - FUNDAMENT - FONDATION	Scale-Maßstab-Echelle: 1:50
Material-Material-Matériel: 45x70	Date-Datum-Date: 14.04.2023
Drafter-Zeichner-Rédacteur: SRM	File: 2820630.dwg

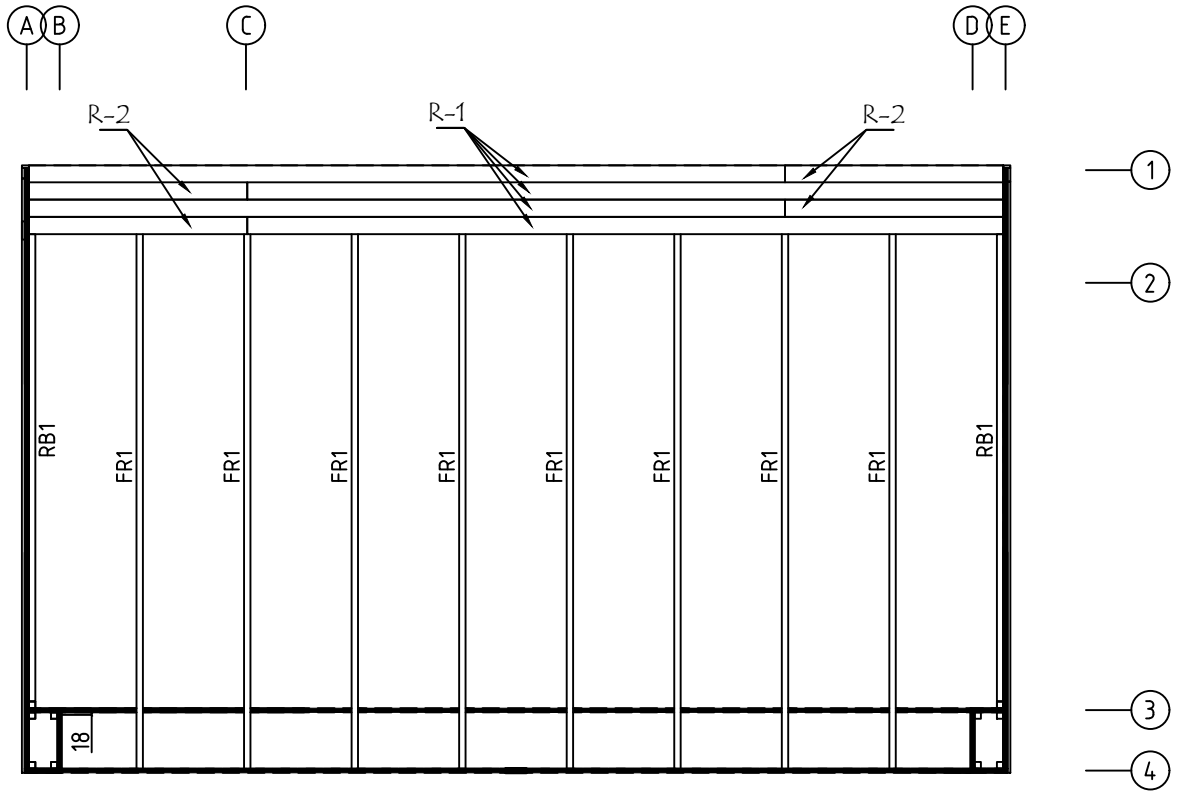

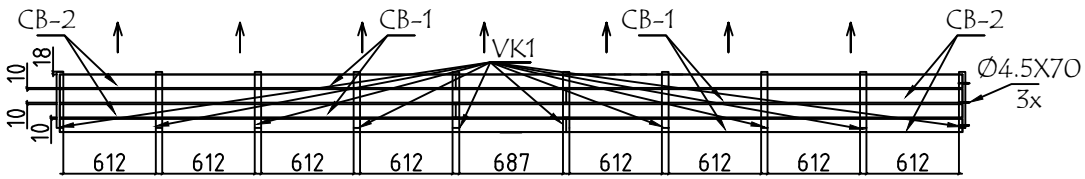

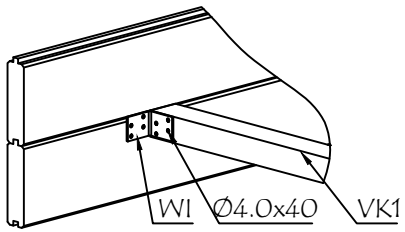

Name-Name-Nom: 2820630	Page-Seite-Page: 5
Piece list - Stückliste - Liste des pieces: ROOF PLAN-DACH-PLAN-PLAN DU TOIT	Scale-Maßstab-Echelle: 1:50
Material-Material-Matériel: 88X18 or-oder-ou 114X18 / 43X140	Date-Datum-Date: 14.04.2023
Drafter-Zeichner-Rédacteur: SRM	File: 2820630.dwg

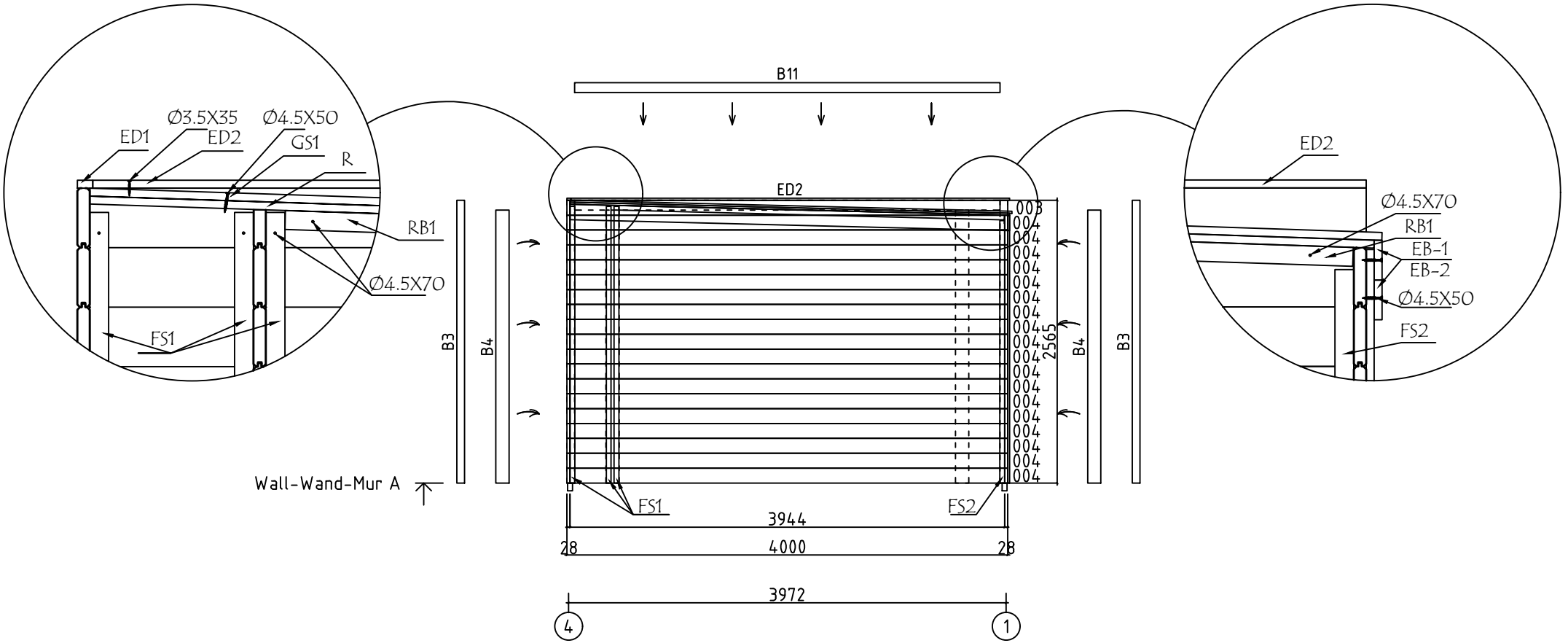

Name-Name-Nom	2820630	Page-Seite-Page	6
Piece list - Stückliste - Liste des pieces	Wall-Wand-Mur A	Scale-Maßstab-Echelle	1:50
Material-Material-Matériel	28X135	Date-Datum-Date	14.04.2023
Drafter-Zeichner-Rédacteur	SRM	File	2820630.dwg

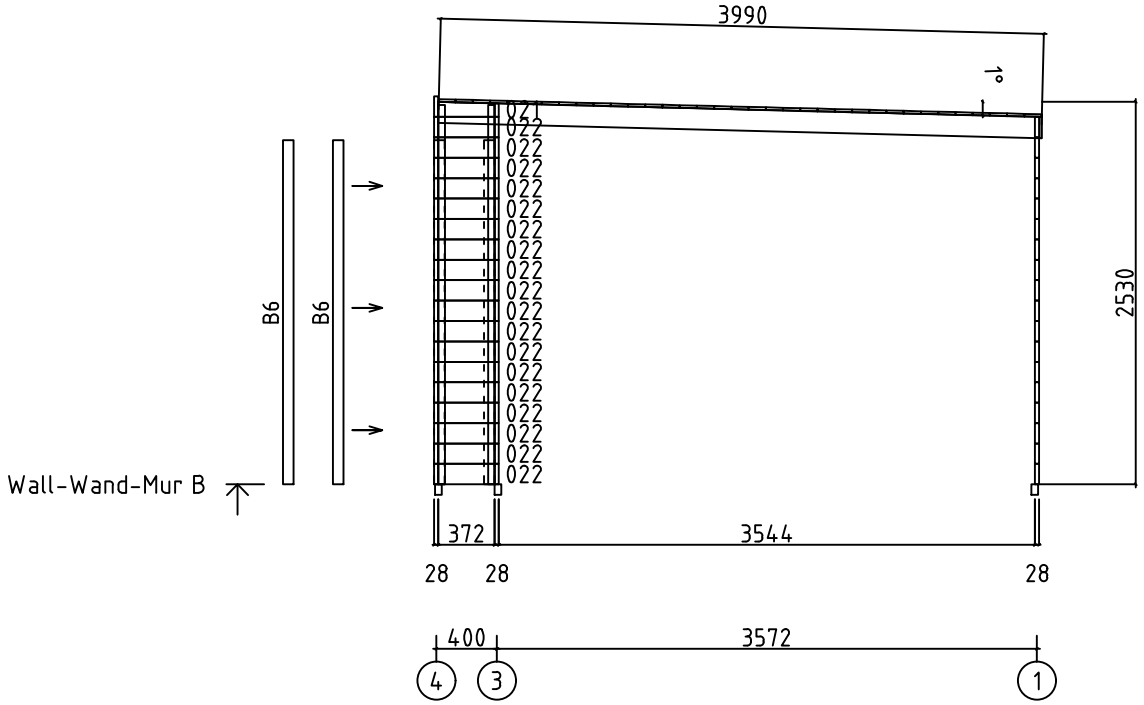

Name-Name-Nom	2820630	Page-Seite-Page	7
Piece list - Stückliste - Liste des pieces	Wall-Wand-Mur B	Scale-Maßstab-Echelle	1:50
Material-Material-Matériel	28X135	Date-Datum-Date	14.04.2023
Drafter-Zeichner-Rédacteur	SRM	File	2820630.dwg

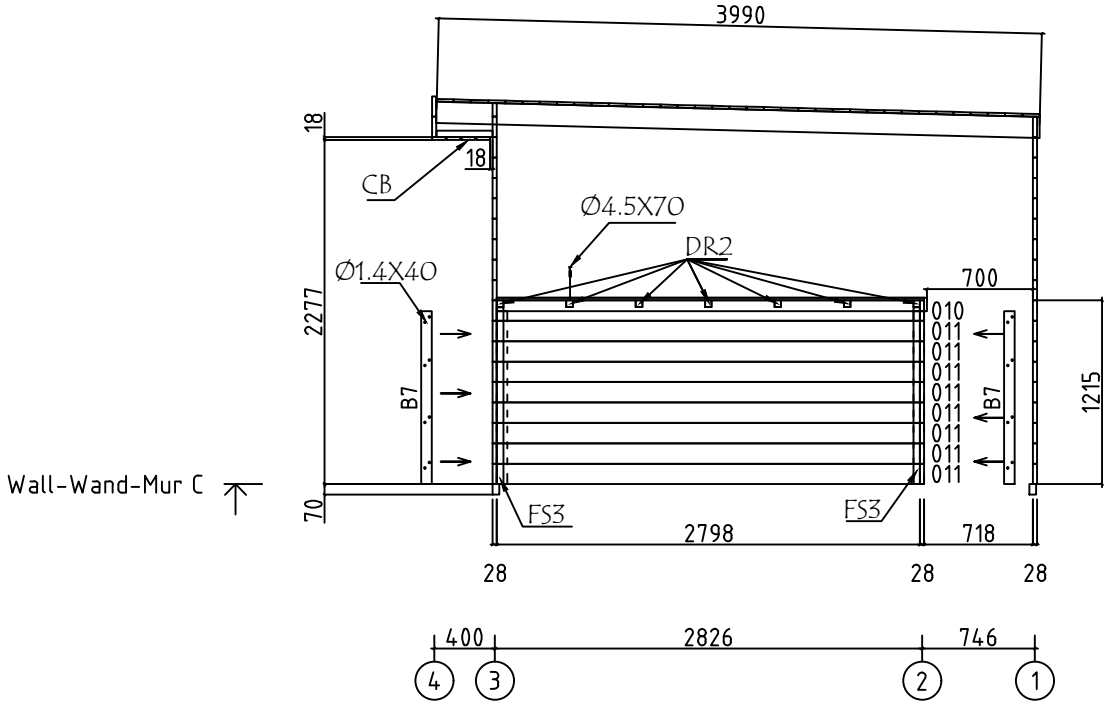

Name-Name-Nom	2820630	Page-Seite-Page	8
Piece list - Stückliste - Liste des pieces	Wall-Wand-Mur C	Scale-Maßstab-Echelle	1:50
Material-Material-Matériel	28X135	Date-Datum-Date	14.04.2023
Drafter-Zeichner-Rédacteur	SRM	File	2820630.dwg

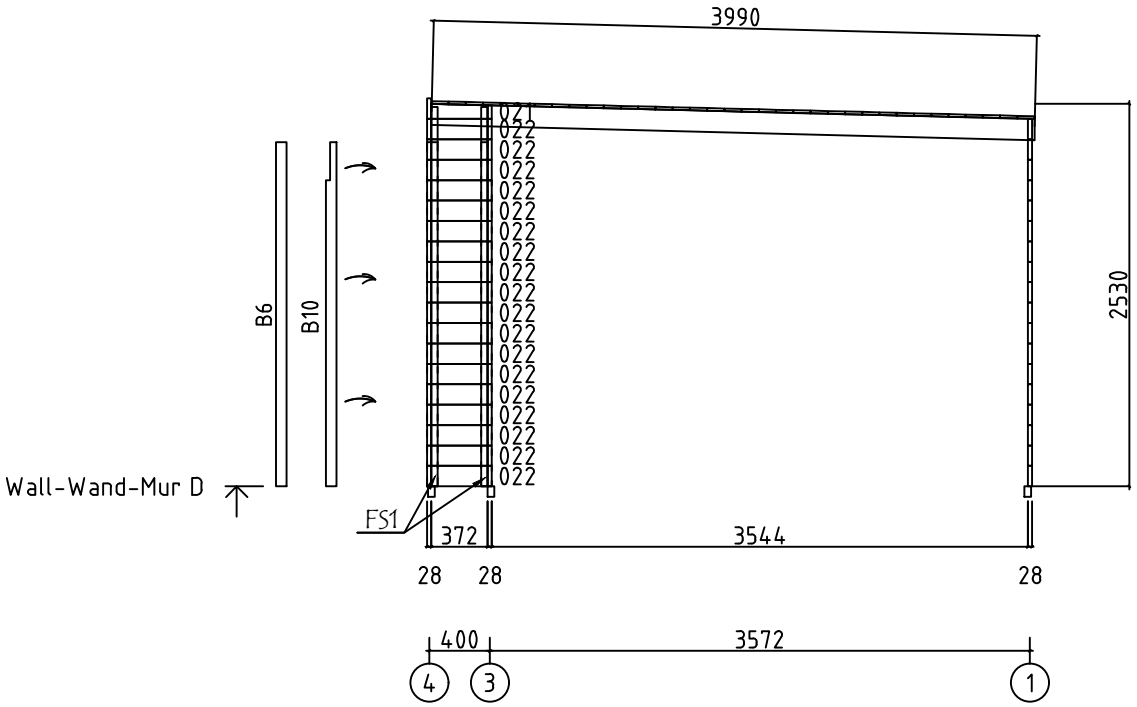

Name-Name-Nom	2820630	Page-Seite-Page	9
Piece list - Stückliste - Liste des pieces	Wall-Wand-Mur D	Scale-Maßstab-Echelle	1:50
Material-Material-Matériel	28X135	Date-Datum-Date	14.04.2023
Drafter-Zeichner-Rédacteur	SRM	File	2820630.dwg

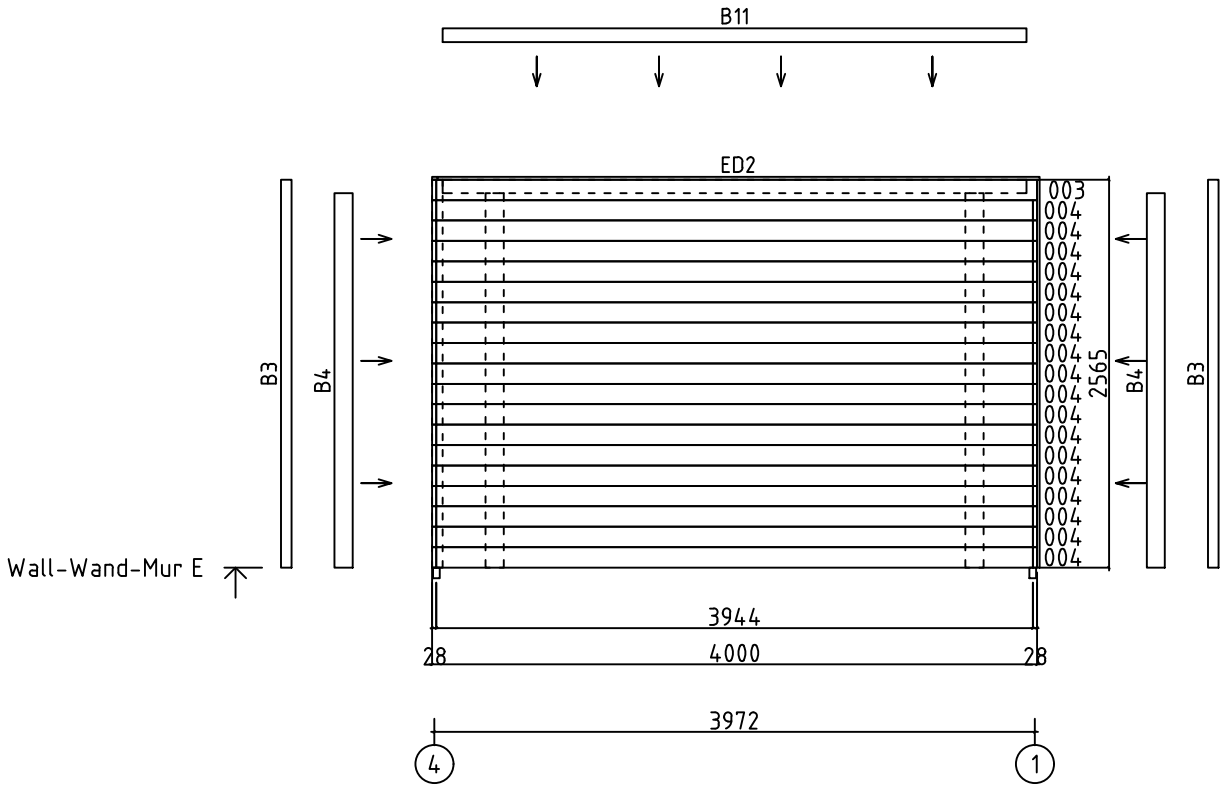

Name-Name-Nom	2820630	Page-Seite-Page	10
Piece list - Stückliste - Liste des pieces	Wall-Wand-Mur E	Scale-Maßstab-Echelle	1:50
Material-Material-Matériel	28X135	Date-Datum-Date	14.04.2023
Drafter-Zeichner-Rédacteur	SRM	File	2820630.dwg

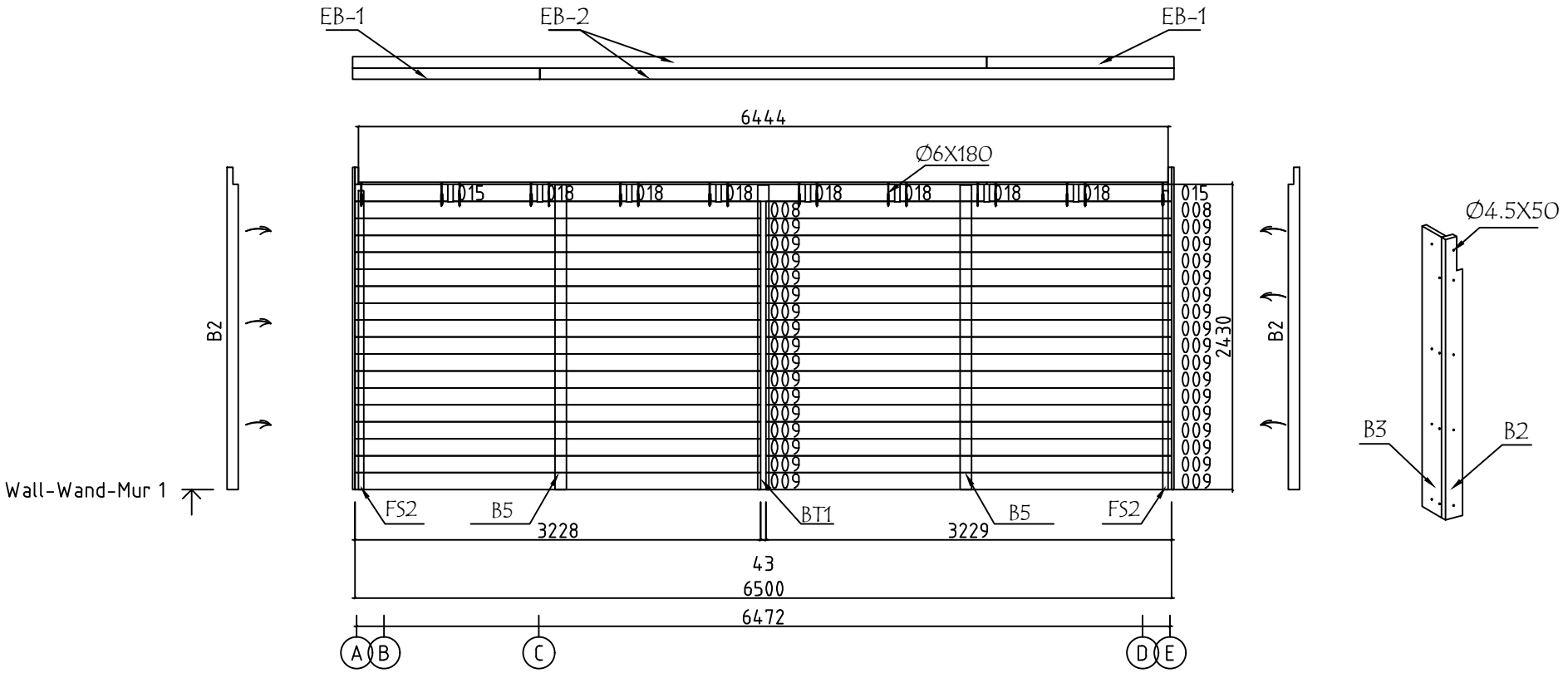

Name-Name-Nom	2820630	Page-Seite-Page	11
Piece list - Stückliste - Liste des pieces	Wall-Wand-Mur 1	Scale-Maßstab-Echelle	1:50
Material-Material-Matériel	28X135	Date-Datum-Date	14.04.2023
Drafter-Zeichner-Rédacteur	SRM	File	2820630.dwg

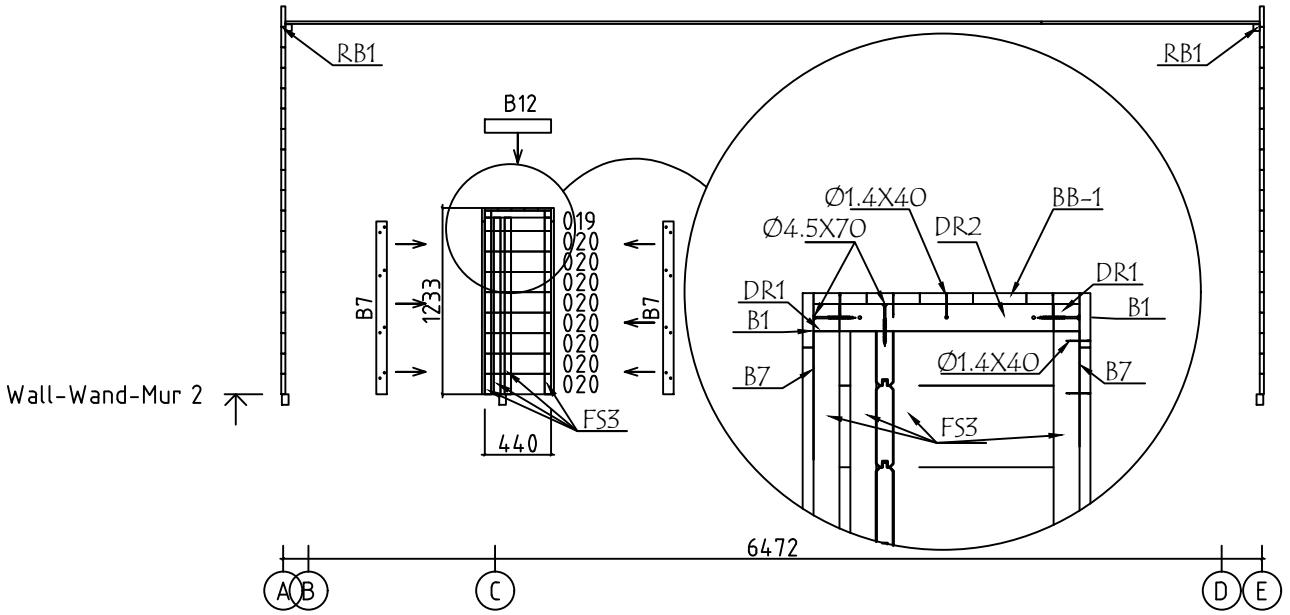

Name-Name-Nom	2820630	Page-Seite-Page	12
Piece list - Stückliste - Liste des pieces	Wall-Wand-Mur 2	Scale-Maßstab-Echelle	1:50
Material-Material-Matériel	28X135	Date-Datum-Date	14.04.2023
Drafter-Zeichner-Rédacteur	SRM	File	2820630.dwg

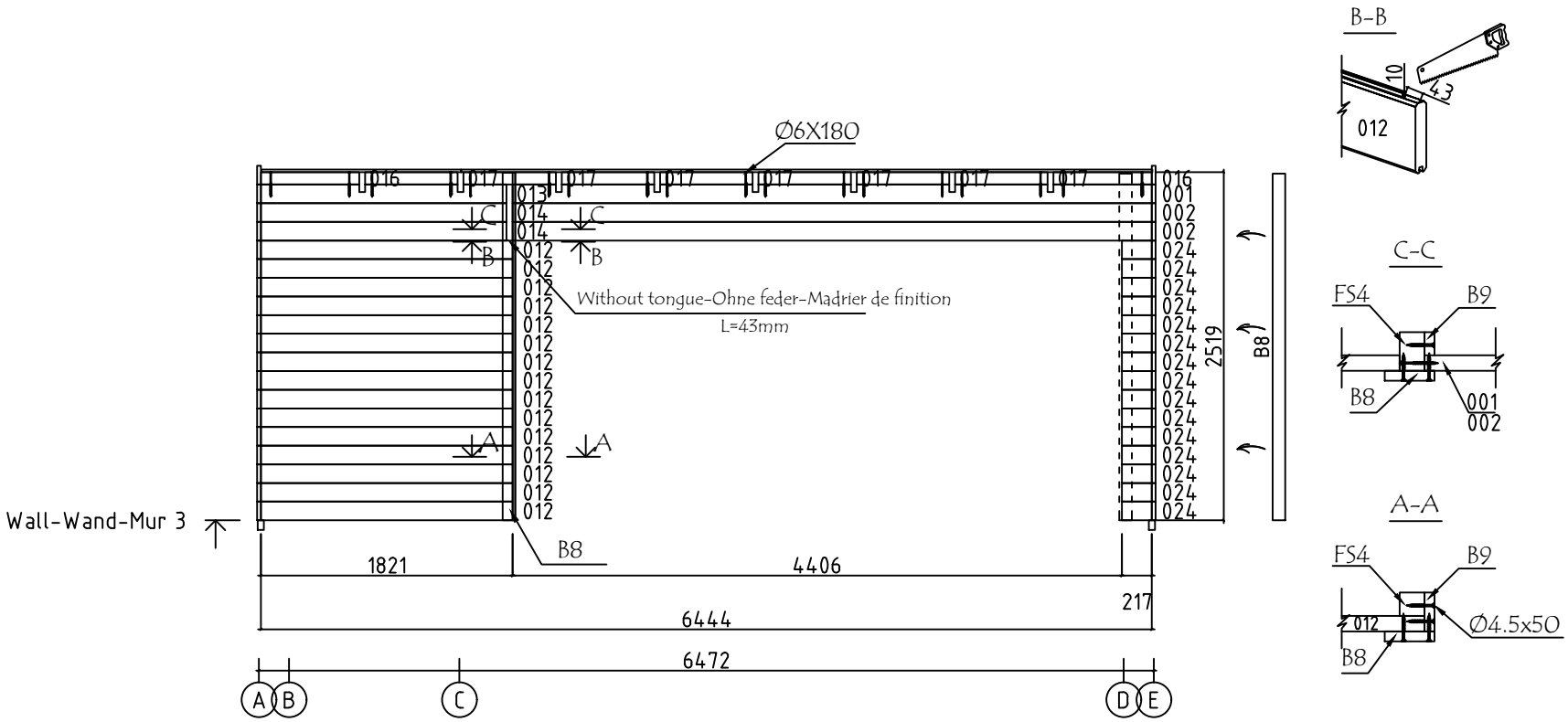

Name-Name-Nom	2820630	Page-Seite-Page	13
Piece list - Stückliste - Liste des pieces	Wall-Wand-Mur 3	Scale-Maßstab-Echelle	1:50
Material-Material-Matériel	28X135	Date-Datum-Date	14.04.2023
Drafter-Zeichner-Rédacteur	SRM	File	2820630.dwg

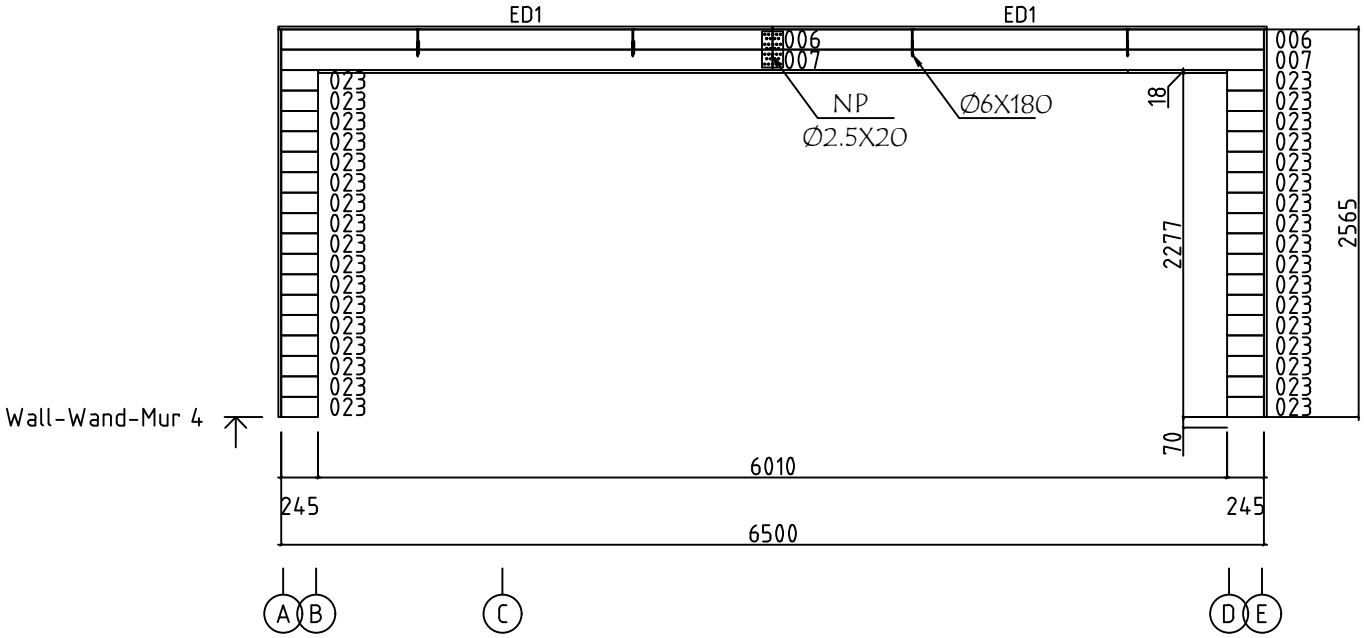

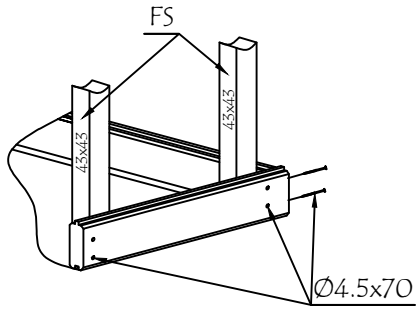

Name-Name-Nom	2820630	Page-Seite-Page	14
Piece list - Stückliste - Liste des pieces	Wall-Wand-Mur 4	Scale-Maßstab-Echelle	1:50
Material-Material-Matériel	28X135	Date-Datum-Date	14.04.2023
Drafter-Zeichner-Rédacteur	SRM	File	2820630.dwg

Pos	PIECE LIST - STÜCKLISTE - LISTE DES PIECES 2820630	Pcs. Stck. Pc.	Profile Profil Profil (mm)	Length Länge Longueur (mm)
001	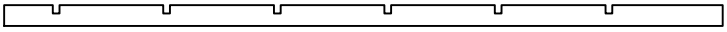	1	28x135	4623
002	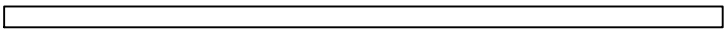	2	28x135	4623
003	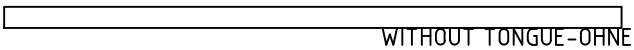 WITHOUT TONGUE-OHNE FEDER-MADRIER DE FINITION	2	28x135	3972
004	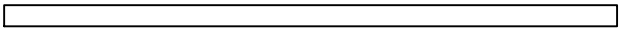	36	28x135	3944
005	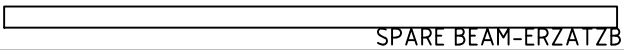 SPARE BEAM-ERZATZBOHLE-FAISCEAU DE RECHANGE	1	28x135	3944
006	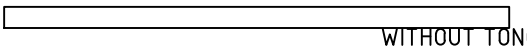 WITHOUT TONGUE-OHNE FEDER-MADRIER DE FINITION	2	28x135	3250
007	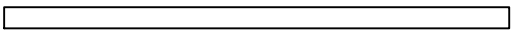	2	28x135	3250
008	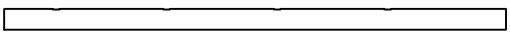	2	28x135	3229
009	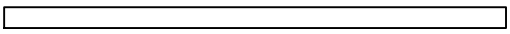	32	28x135	3229
010	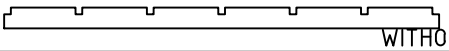 WITHOUT TONGUE-OHNE FEDER-MADRIER DE FINITION	1	28x135	2798
011	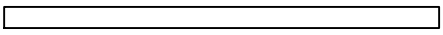	8	28x135	2798
012	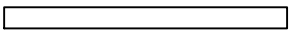	15	28x135	1821
013	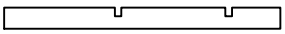	1	28x135	1776
014	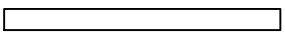	2	28x135	1776
015	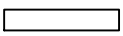 WITHOUT TONGUE-OHNE FEDER-MADRIER DE FINITION	2	28x135	739
016	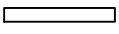	2	28x89	711
017	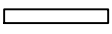	7	28x89	668
018	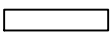 WITHOUT TONGUE-OHNE FEDER-MADRIER DE FINITION	7	28x135	668
019	 WITHOUT TONGUE-OHNE FEDER-MADRIER DE FINITION	1	28x135	440
020		8	28x135	440
021		2	28x100	372
022		36	28x135	372
023		34	28x135	245

Pos	PIECE LIST - STÜCKLISTE - LISTE DES PIECES 2820630	Pcs. Stck. Pc.	Profile Profil Profil (mm)	Length Länge Longueur (mm)
024		15	28x135	217
SH	HAMMER BLOCK - SCHLAGHOLZ - CALLE DE FRAPPE 	2	28X135	300
FBI1	FOUNDATION - FUNDAMENT - FONDATION (IMM)	2	45x70	3900
FBI3	FOUNDATION - FUNDAMENT - FONDATION (IMM)	1	45x70	3505
FBI4	FOUNDATION - FUNDAMENT - FONDATION (IMM)	2	45x70	3245
FBI7	FOUNDATION - FUNDAMENT - FONDATION (IMM)	1	45x70	1800
FBI2	FOUNDATION - FUNDAMENT - FONDATION (IMM)	2	45x70	350
FBI6	FOUNDATION - FUNDAMENT - FONDATION (IMM)	1	45x70	300
FBI9	FOUNDATION - FUNDAMENT - FONDATION (IMM)	2	45x70	235
FBI8	FOUNDATION - FUNDAMENT - FONDATION (IMM)	1	45x70	190
FBI5	FOUNDATION - FUNDAMENT - FONDATION (IMM)	1	45x70	95
DR1	FRAME-RAHMEN-CADRE	2	43x43	2798
DR2	FRAME-RAHMEN-CADRE	7	43x43	354
VK1	CEILING FRAME-DECKENRAHMEN-CADRE DE PLAFOND	10	43x43	370
FS4	FIXING SLAT-BEFESTIGUNGSLEISTE-LAME DE FIXATION	1	45x70	2510
FS1	FIXING SLAT-BEFESTIGUNGSLEISTE-LAME DE FIXATION	10	43x43	2510
FS2	FIXING SLAT-BEFESTIGUNGSLEISTE-LAME DE FIXATION	2	43x43	2380
FS3	FIXING SLAT-BEFESTIGUNGSLEISTE-LAME DE FIXATION	8	43x43	1170
RB1	RIDGE BOARD - DACHPFETTEN - FAITAGE	2	43x43	3450
B4	BOARD-BRETT-TABLE	4	120x18	2475
B11	BOARD-BRETT-TABLE	2	90x18	3860
B2	BOARD-BRETT-TABLE	2	90x18	2565
B8	BOARD-BRETT-TABLE	2	90x18	2510

Pos	PIECE LIST - STÜCKLISTE - LISTE DES PIECES 2820630	Pcs. Stck. Pc.	Profile Profil Profil (mm)	Length Länge Longueur (mm)
B5	BOARD-BRETT-TABLE	4	90x18	2425
B3	BOARD-BRETT-TABLE	4	70x18	2565
B6	BOARD-BRETT-TABLE	3	70x18	2275
B7	BOARD-BRETT-TABLE	6	70x18	1143
B1	BOARD-BRETT-TABLE	2	18x90	2844
B12	BOARD-BRETT-TABLE	1	18x90	440
B9	BOARD-BRETT-TABLE	1	18x70	2515
B10	BOARD-BRETT-TABLE	1	18x70	2275
ED2	COVERING BOARD-DECKBRETT-TABLEAU DE REVÊTEMENT	2	18x70	3983
ED1	COVERING BOARD-DECKBRETT-TABLEAU DE REVÊTEMENT	2	18x35	3268
FR1	RAFTER - DACHSPARREN - CHEVRON	8	43x140	3995
BT1	BOARD-BRETT-TABLE	2	90x18	2425
TG1	WALL CONNECTION SLAT-WANDANSCHLUSSLEISTEN- LAMELLE DE RACCORDEMENT AU MUR	1	43x28	2250
R-1	ROOF BOARDS - DACHBRETTER - VOLIGES 88mm or-oder-ou 114mm	46+1 35+1	88x18 114x18	5000
R-2	ROOF BOARDS - DACHBRETTER - VOLIGES 88mm or-oder-ou 114mm	46+1 35	88x18 114x18	1444
CB-1	DECKENBRETTER - CEILING BOARDS - PLANCHES DE PLAFOND	4+1	88x18	3350
CB-2	DECKENBRETTER - CEILING BOARDS - PLANCHES DE PLAFOND	4	88x18	2620
BB-1	BAR COUNTER ABDECKUNG TISCHE-BAR COUNTER COVER TABLES- TABLES DE RECOUVREMENT DE COMPTOIR DE BAR	5+1	88x18	2826
EB-1	EAVES BOARD - TRAUFBRETT - BANDEAU DE TOIT	2	18x90	1490
EB-2	EAVES BOARD - TRAUFBRETT - BANDEAU DE TOIT	2	18x90	5460
GS-1	ROOFING FELT FILLET - DACHPAPPENLEISTE - BAGUETTE DE FIXATION DU FEUTRE BITUMEUX	2	18x70	4010
HS	SCREW-SCHRAUBEN -VIS NP FOR-FÜR-POUR	16	Ø2.5X20	
HS	SCREW-SCHRAUBEN -VIS ED FOR-FÜR-POUR	36	Ø3.5X35	

Pos	PIECE LIST - STÜCKLISTE - LISTE DES PIECES 2820630		Pcs. Stck. Pc.	Profile Profil Profil (mm)	Length Länge Longueur (mm)
HS	SCREW-SCHRAUBEN -VIS FOR-FÜR-POUR	WI	64	Ø4.0X40	
HS	SCREW-SCHRAUBEN -VIS FOR-FÜR-POUR	B	160	Ø4.5X50	
HS	SCREW-SCHRAUBEN -VIS FOR-FÜR-POUR	EB	40	Ø4.5X50	
HS	SCREW-SCHRAUBEN -VIS FOR-FÜR-POUR	TG	10	Ø4.5X50	
HS	SCREW-SCHRAUBEN -VIS FOR-FÜR-POUR	GS	16	Ø4.5X50	
HS	SCREW-SCHRAUBEN -VIS FOR-FÜR-POUR	FS	866	Ø4.5X70	
HS	SCREW-SCHRAUBEN -VIS FOR-FÜR-POUR	DR1, DR2	46	Ø4.5X70	
HS	SCREW-SCHRAUBEN -VIS FOR-FÜR-POUR	VK	6	Ø4.5X70	
HS	SCREW-SCHRAUBEN -VIS FOR-FÜR-POUR	RB	16	Ø4.5X70	
HS	SCREW-SCHRAUBEN -VIS FOR-FÜR-POUR	FBI	32	Ø4.5X90	
HS	SCREW-SCHRAUBEN -VIS FOR-FÜR-POUR	FR	16	Ø6X180	
HS	ZN NAIL-ZN NÄGEL-POINTE FOR-FÜR-POUR	POS.006, 015, 016, 017, 018	40	Ø6X180	
NF	ZN NAIL-ZN NÄGEL-POINTE FOR-FÜR-POUR	B1, B7, B12	80	Ø1.4X40	
NF	ZN NAIL-ZN NÄGEL-POINTE FOR-FÜR-POUR	BB-1	70	Ø1.4X40	
NF	ZN NAIL-ZN NÄGEL-POINTE FOR-FÜR-POUR	R	770	Ø2.5X60	
NF	ZN NAIL-ZN NÄGEL-POINTE FOR-FÜR-POUR	CB	88	Ø2X40	
NP	CONNECTING PLATE - ANSCHLUSSPLATTE - PLAQUE MÉTALLIQUE DE CONNEXION		2	100X200	
WI	METAL CORNER-METALLWINKEL-COIN EN MÉTAL		16	40x40	
※	METALL-U NICHT IM SHELTER-KIT ENTHALTEN-METAL U NOT INCLUDED IN THE SHELTER KIT U MÉTALIQUE NON-INCLUS DANS LE KIT DE L`ABRIS				