Assembly, installation and maintenance manual

Montage-, Aufbau- und Wartungsanleitung ● Assemblage, manuel de montage et d'entretien ● Montaje, instalación y mantenimiento ● Manuale di montaggio, installazione e manutenzione ● Monterings- og vedlikeholdsmanual ● Monterings-, installations- och underhållsmanual ● Kokoamis-, asennus- ja huolto-ohje ● Vejledning for montering og vedligehold ● Handleiding voor montage, installatie en onderhoud ● Manual de montagem, instalação e manutenção ● Návod k montáži, instalaci a údržbě ● Instrukcja montażu, instalacji i konserwacji ● Surinkimo, montavimo ir priežiūros vadovas ● Montāžas, uzstādīšanas un apkopes rokasgrāmata ● Руководство по сборке и обслуживанию ● Montaaži-, paigaldus- ja säilitamise juhend



Pavilion **PAV-4762**

Treatment options, Item code

●Behandlungsoptionen, Artikel-Code ● Traitement options, code de l'article ● Opciones de tratamiento, código del artículo ● Opzioni di trattamento, codice articolo ● Behandlingsalternativer, artikkelnummer ● Behandlingsalternativ, varukod ● Käsittelyvaihtoehdot, yksikön koodi ● Behandlingsmuligheder, artikel nummer ● Behandelingsopties, artikelnummer ● Opções de tratamento, código do artigo ● Povrchové úpravy, kód položky ● Możliwości leczenia, kod produktu ● Apdorojimo variantai, prekės kodas ● Apstrādes iespējas, artikula kods ● Варианты обработки, код изделия ● Töötlusvõimalused, tootekood

NO	**104704**
BNDIP	**104705**
GYDIP	**104707**
WTDIP	**104706**
WTPNT1+0	**109009**

Factory inspection by ● Werkskontrolle durch ● Contrôle à partir de l'usine par ● Inspector de fábrica ● Collaudato da ● Fabrikkkontroll utført av ● Fabriksbesiktigat av ● Tehtaan tarkastaja ● Fabriks Kontrol udført af ● Fabriekscontrole door ● Inspeção de fábrica, por: ● Zkontrolováno ve výrobním závodě ● Kontrola fabryczna do ● Apžiūrą gamykloje atliko ● Rūpnīcas pārbaudi veicis ● Заводской контроль ● Tehase kontroll teostatud:	**Date** ● Datum ● Date ● Fecha ● Data ● Dato ● Datum ● Päiväys ● Dato ● Datum ● Data ● Datum ● Data ● Datums ● Data ● Дата ● Kuupäev: **Pack number** ● Pack Nr. ● Packet n° ● Bulto Nº ● Pacco N. ● Serienr ● Produktionsnummer ● Pakettinro ● Pakke nr. ● Pak nr. ● Número de embalagem ● Číslo balení ● Numer opakowania ● Pakuotės numeris ● Iepakojuma numurs ● Упаковочный номер ● Pakinumber:

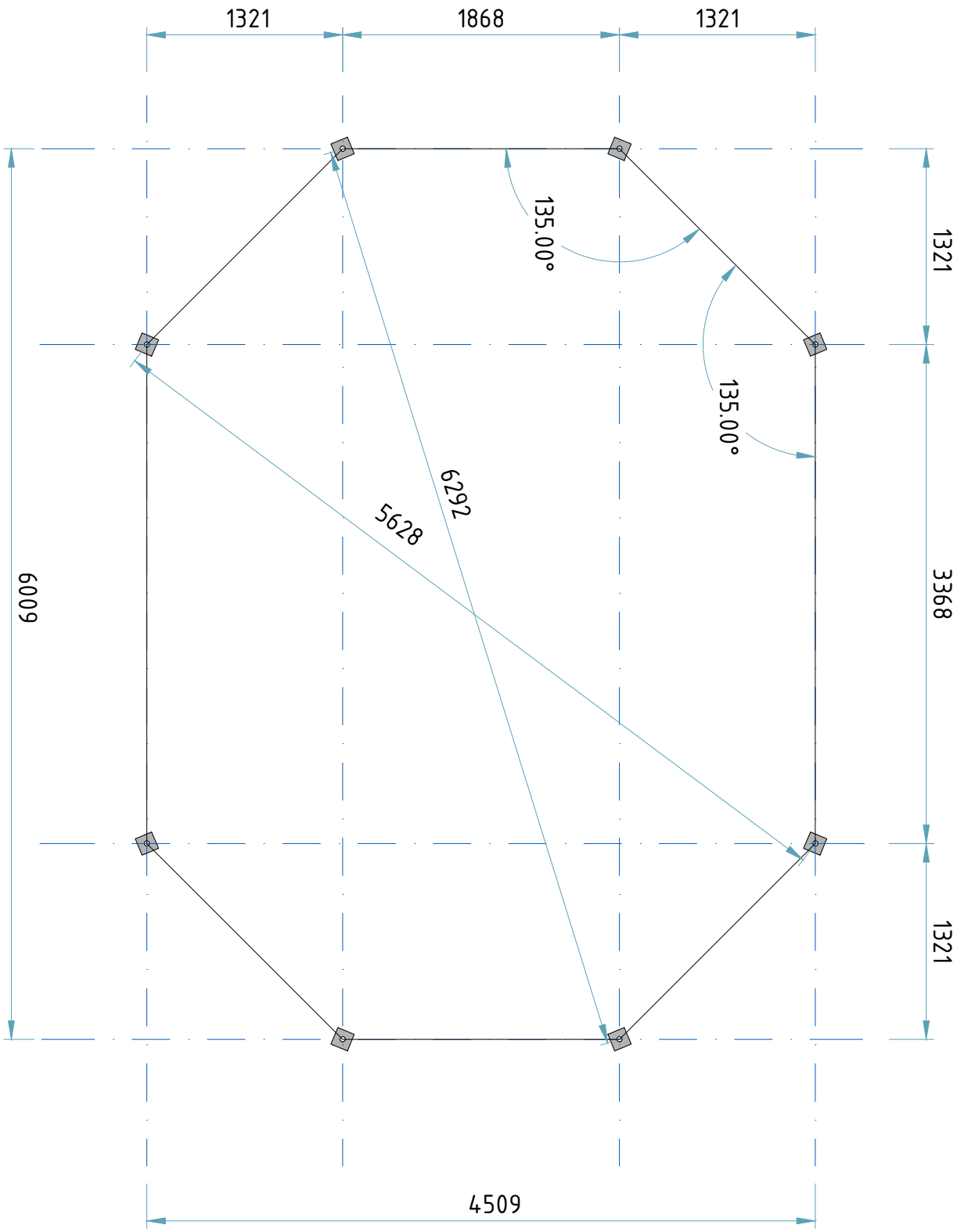
1321
1868
1321
135.00°
135.00°
6292
5628
6009
1321
3368
1321
4509

5	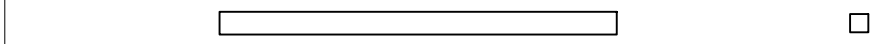	8	120 x 120	2100
6	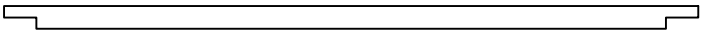	2	120 x 120	3669
7	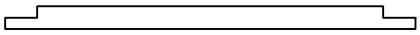	6	120 x 120	2169
8	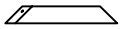	8	90 x 90	592
9	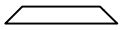	8	90 x 90	592
10	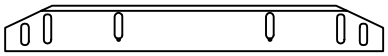	1	120 x 240	1999
11	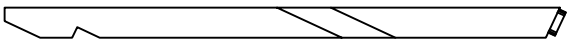	4	80 x 160	2968
12	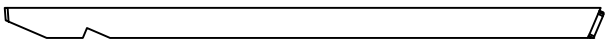	2	80 x 160	3165
13	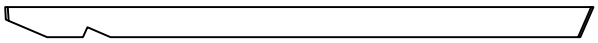	2	80 x 160	3110
14	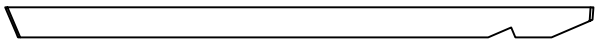	2	80 x 160	3110
15	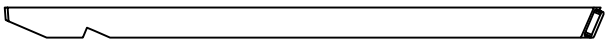	2	80 x 160	3165
16	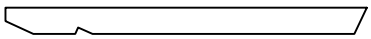	8	70 x 140	1909
17	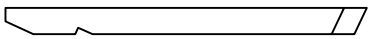	8	70 x 140	1909
18		2	70 x 70	445
19	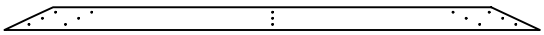	4	28 x 120	2831
20	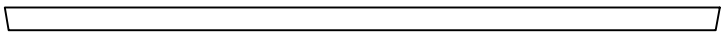	2	19 x 120	3780
21	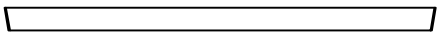	6	19 x 120	2280
22		8	35 x 35	220
201	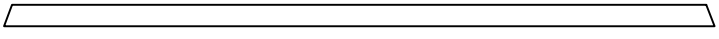	2	19 x 114	3756
202	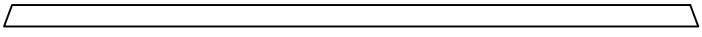	2	19 x 114	3670
203	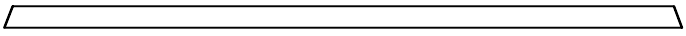	2	19 x 114	3585
204	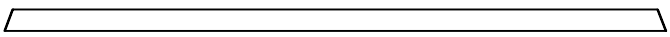	2	19 x 114	3499
205	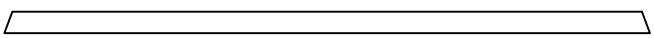	2	19 x 114	3414
206	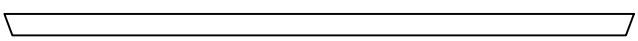	2	19 x 114	3328

Pos	SPECIFICATION-STÜCKLISTE-NOMENCLATURE-ELEMENTI PAV-4762	Pcs	Profile (mm)	Length (mm)
207	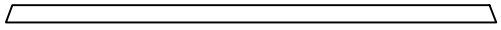	2	19 x 114	3242
208	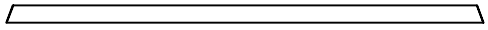	2	19 x 114	3157
209	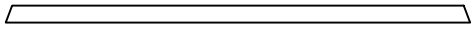	2	19 x 114	3071
210	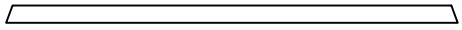	2	19 x 114	2986
211	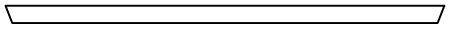	2	19 x 114	2900
212	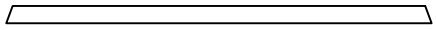	2	19 x 114	2814
213	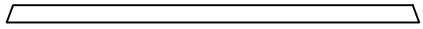	2	19 x 114	2729
214	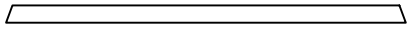	2	19 x 114	2643
215	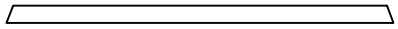	2	19 x 114	2558
216	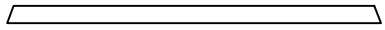	2	19 x 114	2472
217	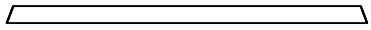	2	19 x 114	2387
218	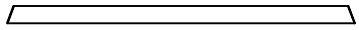	2	19 x 114	2301
219	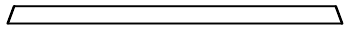	2	19 x 114	2215
220	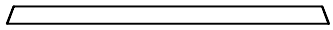	2	19 x 114	2130
221	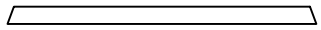	2	19 x 114	2044
222	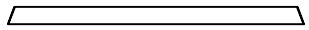	2	19 x 114	1959
223	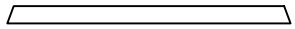	2	19 x 114	1873
224	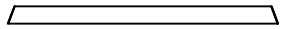	2	19 x 114	1787
225	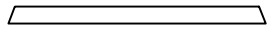	2	19 x 114	1702
226	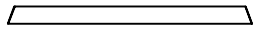	2	19 x 114	1616
227	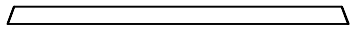	6	19 x 114	2256
228	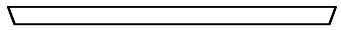	6	19 x 114	2170
229	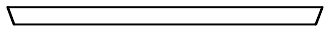	6	19 x 114	2085
230	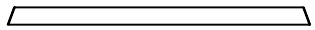	6	19 x 114	1999

Pos	SPECIFICATION-STÜCKLISTE-NOMENCLATURE-ELEMENTI PAV-4762	Pcs	Profile (mm)	Length (mm)
231	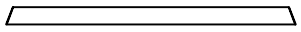	6	19 x 114	1914
232	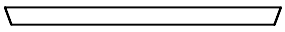	6	19 x 114	1828
233	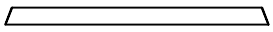	6	19 x 114	1742
234	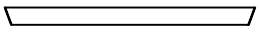	6	19 x 114	1657
235	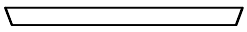	6	19 x 114	1571
236	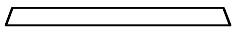	6	19 x 114	1486
237	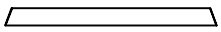	6	19 x 114	1400
238	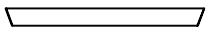	6	19 x 114	1314
239	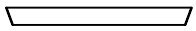	6	19 x 114	1229
240	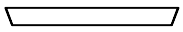	6	19 x 114	1143
241	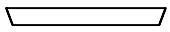	6	19 x 114	1058
242	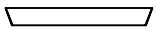	6	19 x 114	972
243	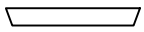	6	19 x 114	887
244	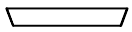	6	19 x 114	801
245	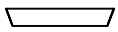	6	19 x 114	715
246	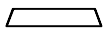	6	19 x 114	630
247		6	19 x 114	544
248		6	19 x 114	459
249		6	19 x 114	373
250		6	19 x 114	287
251		6	19 x 114	202
252		6	19 x 114	116
301	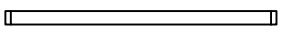	12	90 x 90	1794
302	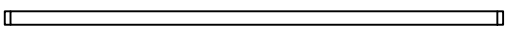	2	90 x 90	3294

Pos	SPECIFICATION-STÜCKLISTE-NOMENCLATURE-ELEMENTI PAV-4762	Pcs	Profile (mm)	Length (mm)
303		30	70 x 70	947
304		10	70 x 70	660

Pos	SPECIFICATION-STÜCKLISTE-NOMENCLATURE-ELEMENTI PAV-4762	Pcs	Profile (mm)	Length (mm)
F1	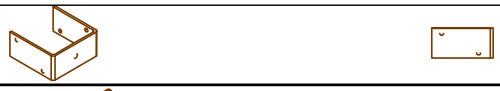	8	QPostitugi12012060	
F2		2	QKEL12X700	
F3		40	QKRKK10x60Zn	
F4		4	QMU12	
F5		8	QSE10x30	
F6		4	QSE12	
F7	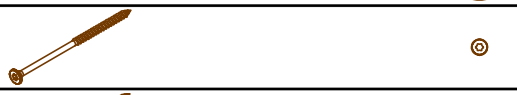	28	QKR8x220Torx	
F8	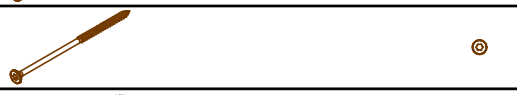	140	QKR6x120TXZN	
F9		400	QKR4_2x65Torx	
F10		60	QKR5x70TXZN	
F11	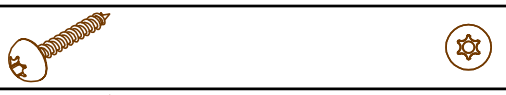	112	QKR5x40TXZN	
F12		750	QNA2_2x50Zn	
F13		28	QNU202040	
F14		4	⌀35x40_puit	
F15		32	Qaugukate20mm	

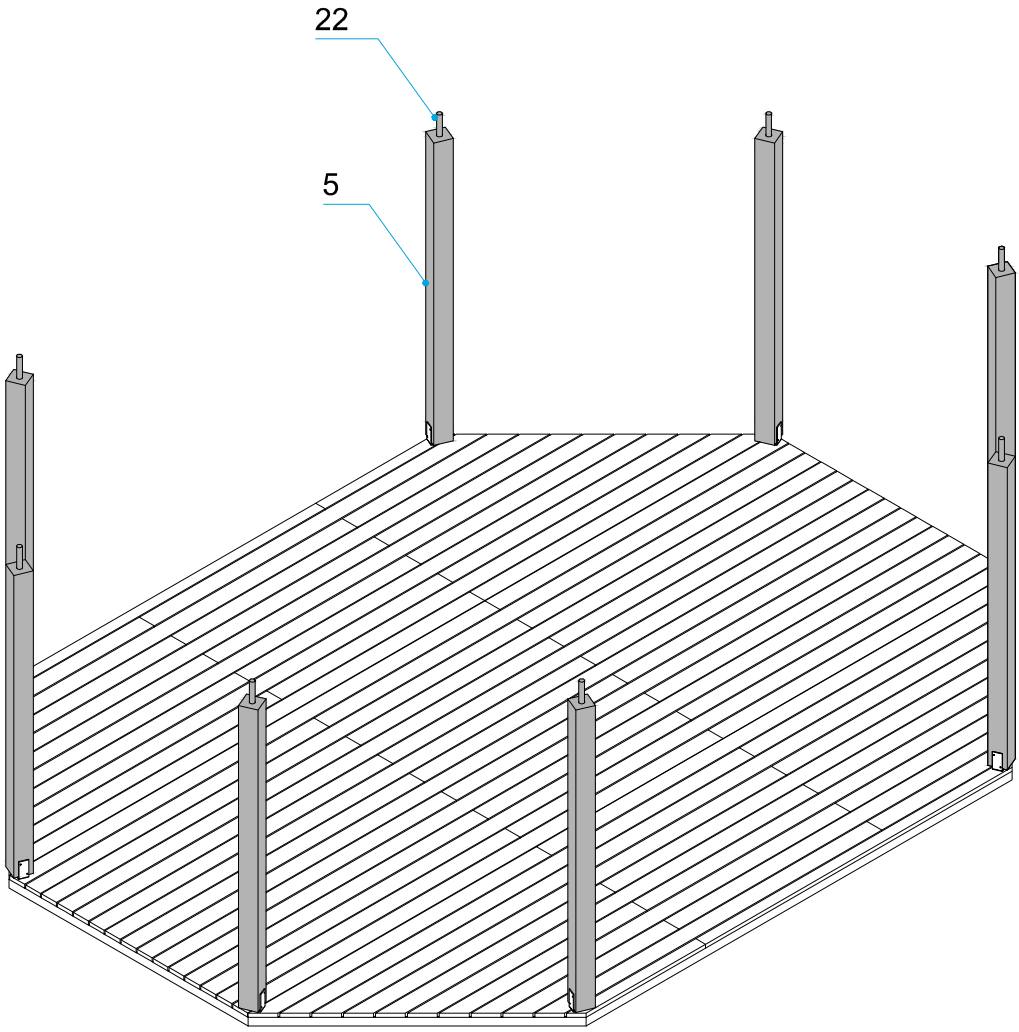

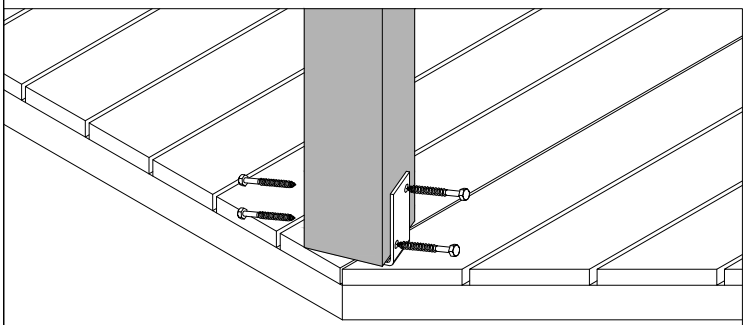

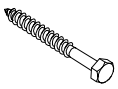

F3 32x

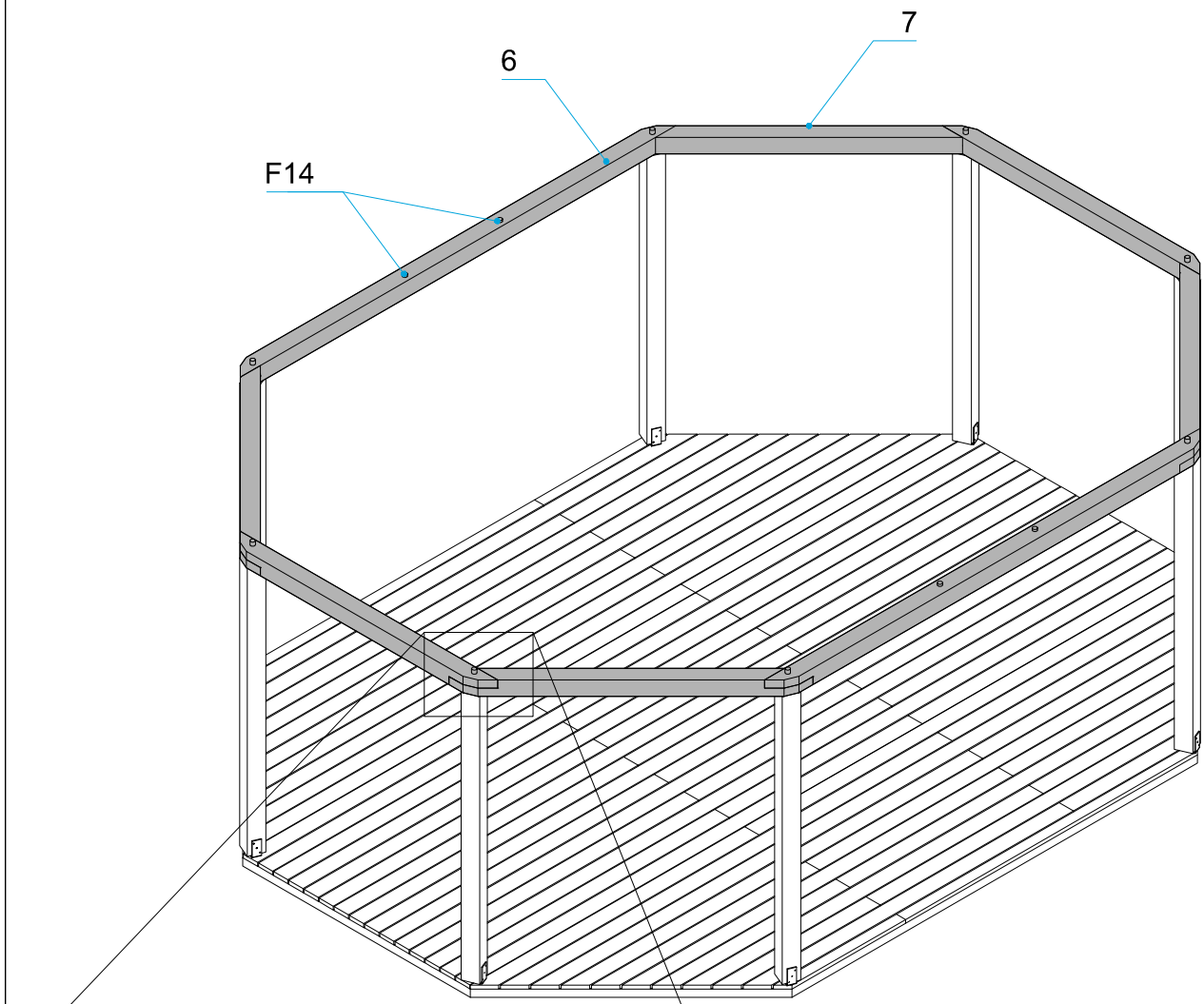

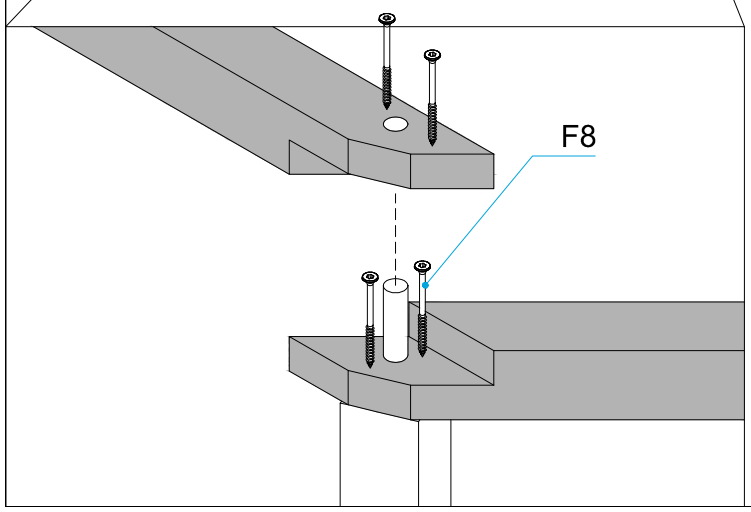

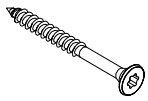

F8 32x

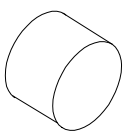

F14 4x

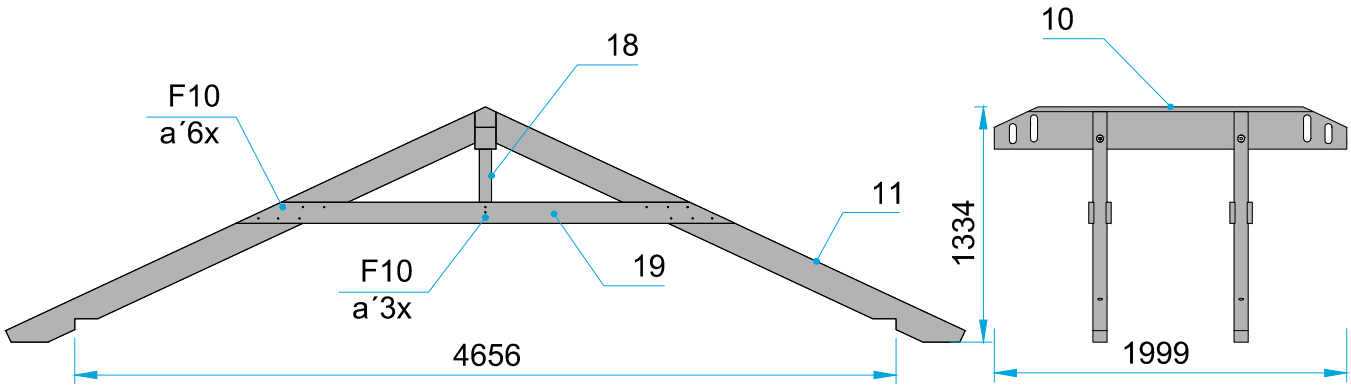

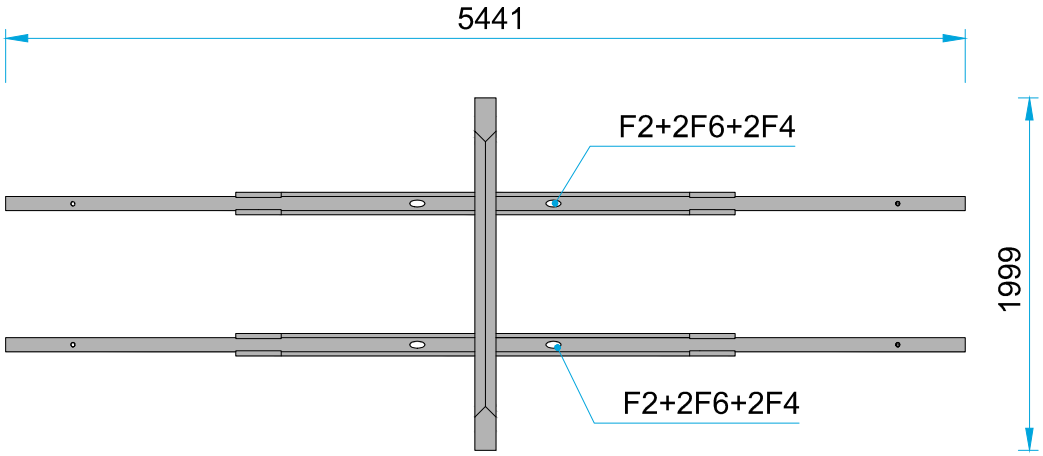

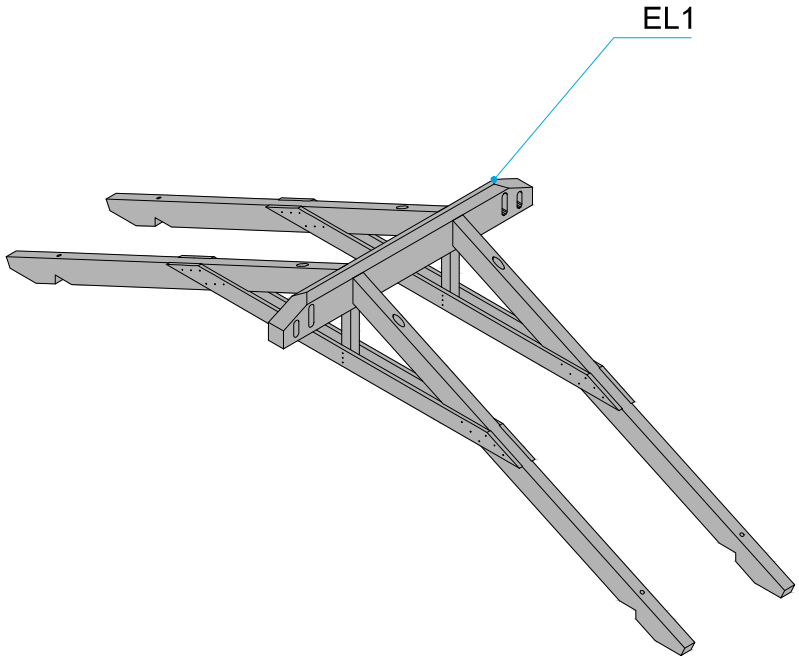

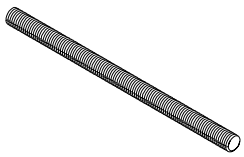

F2 2x



F4 4x



F6 4x

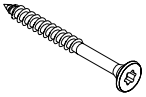

F10 60x

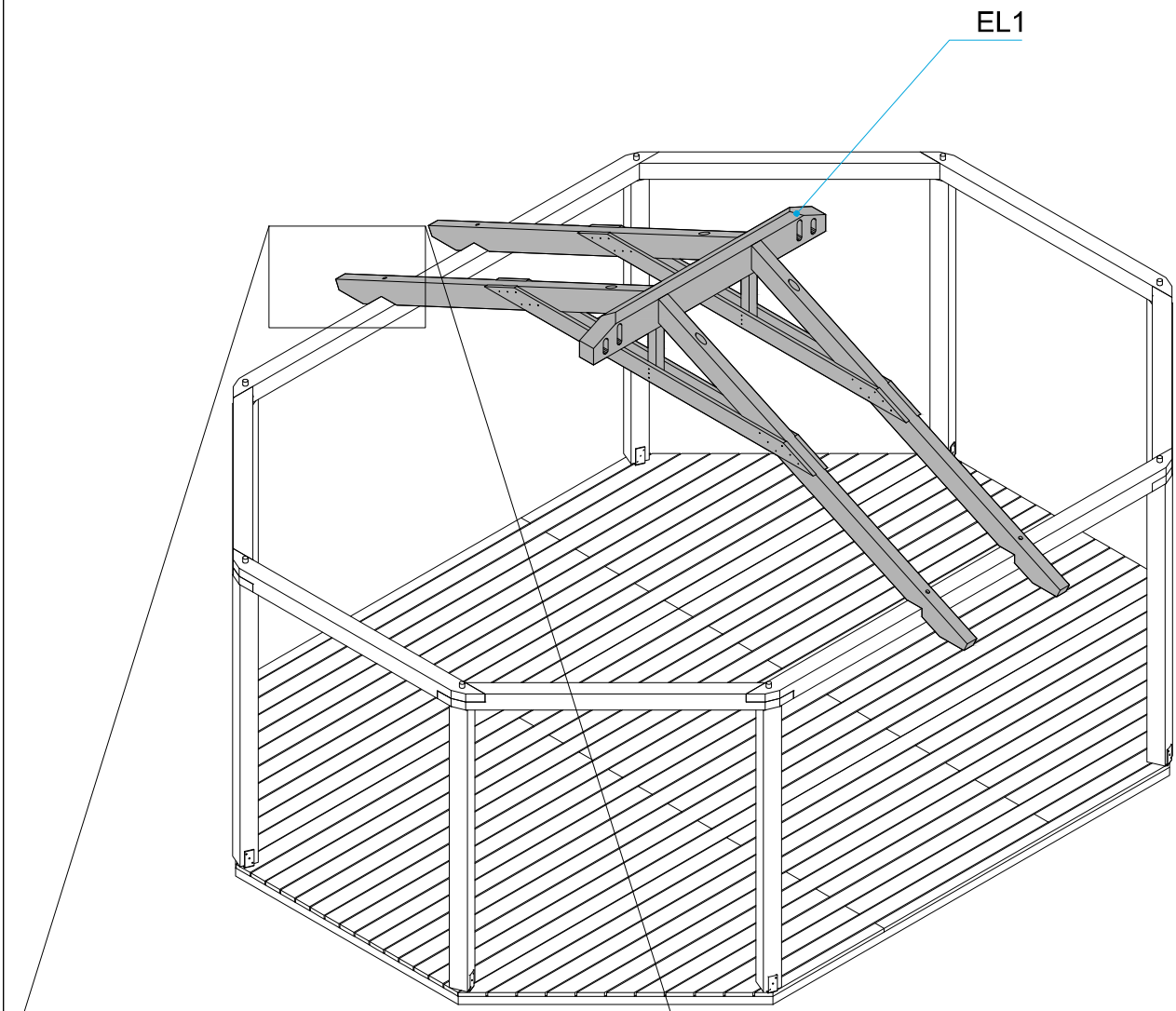

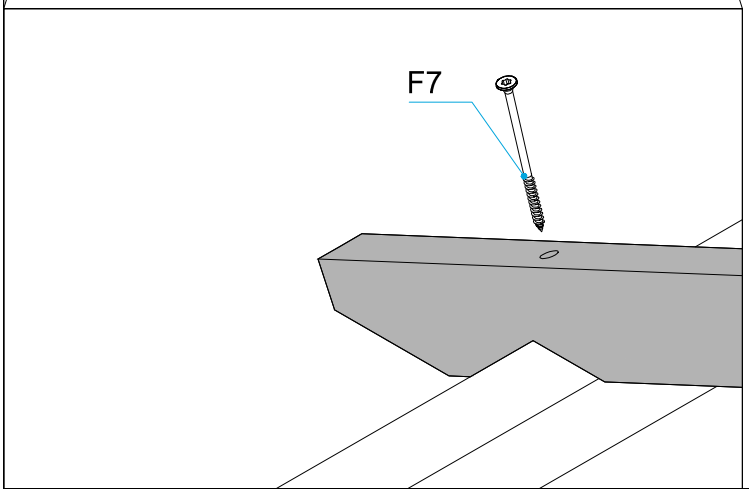

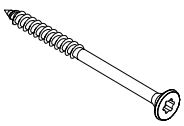

F7 **4x**

9

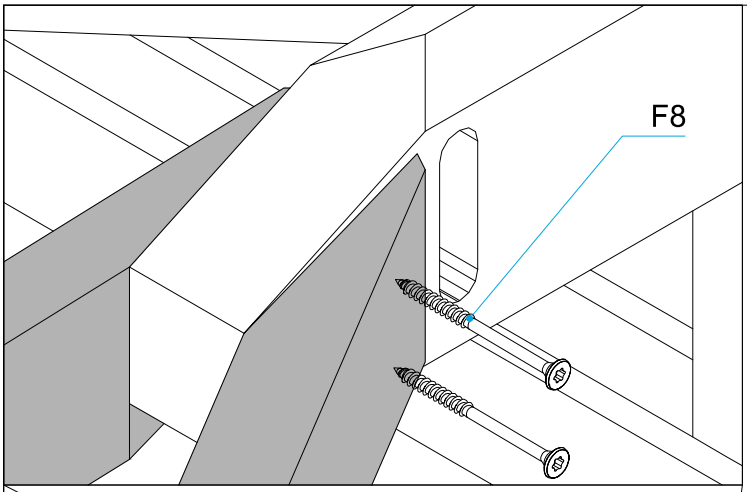

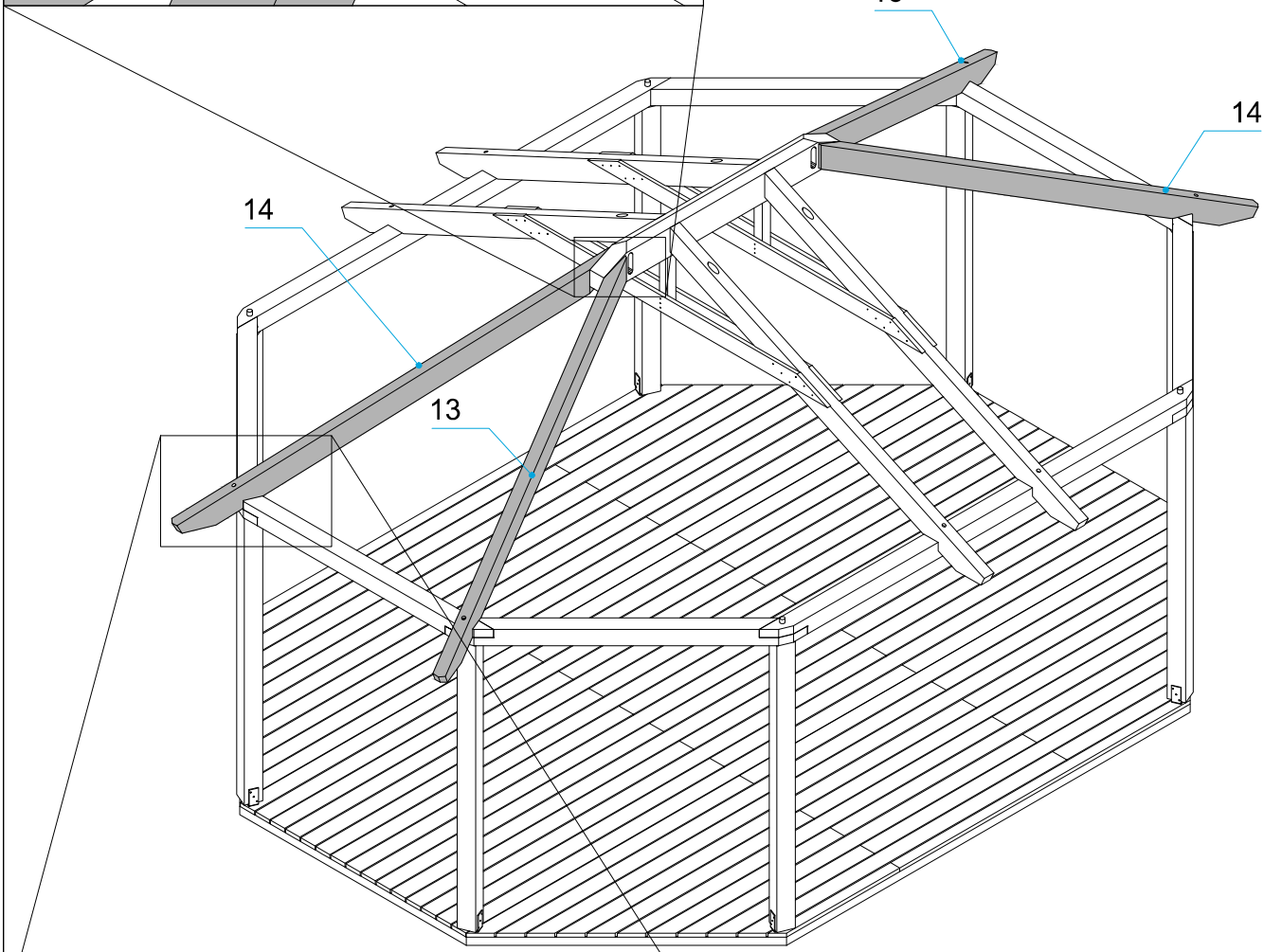

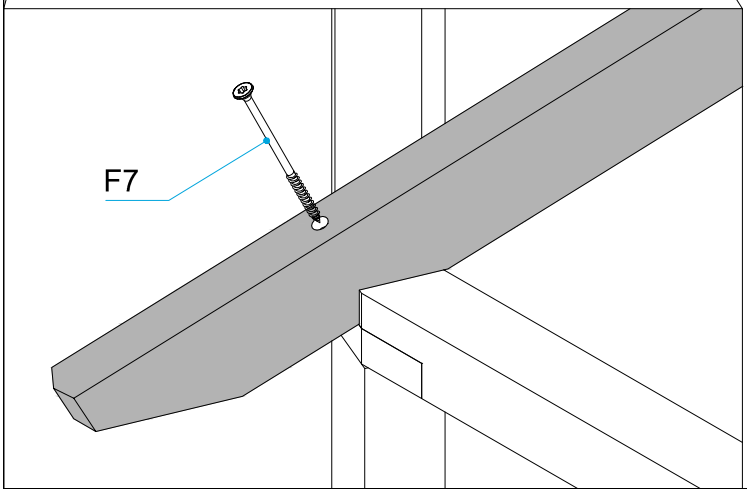

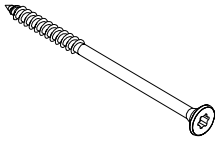

F7 **4x**

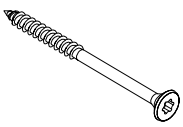

F8 **8x**

10

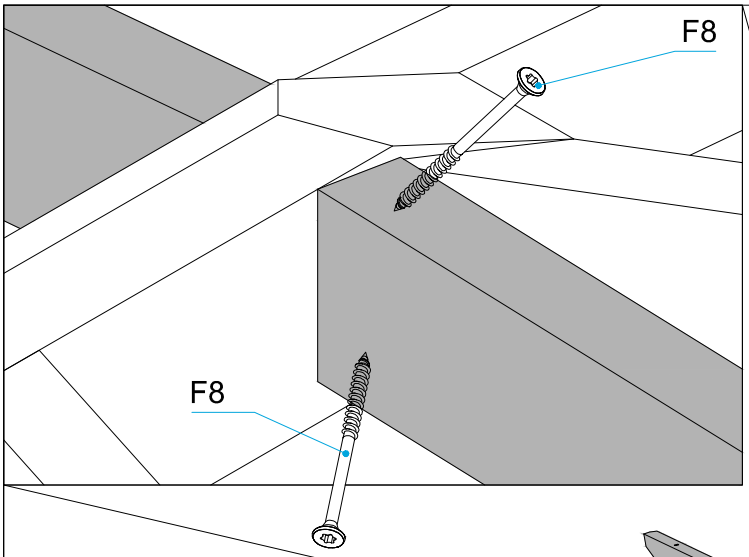

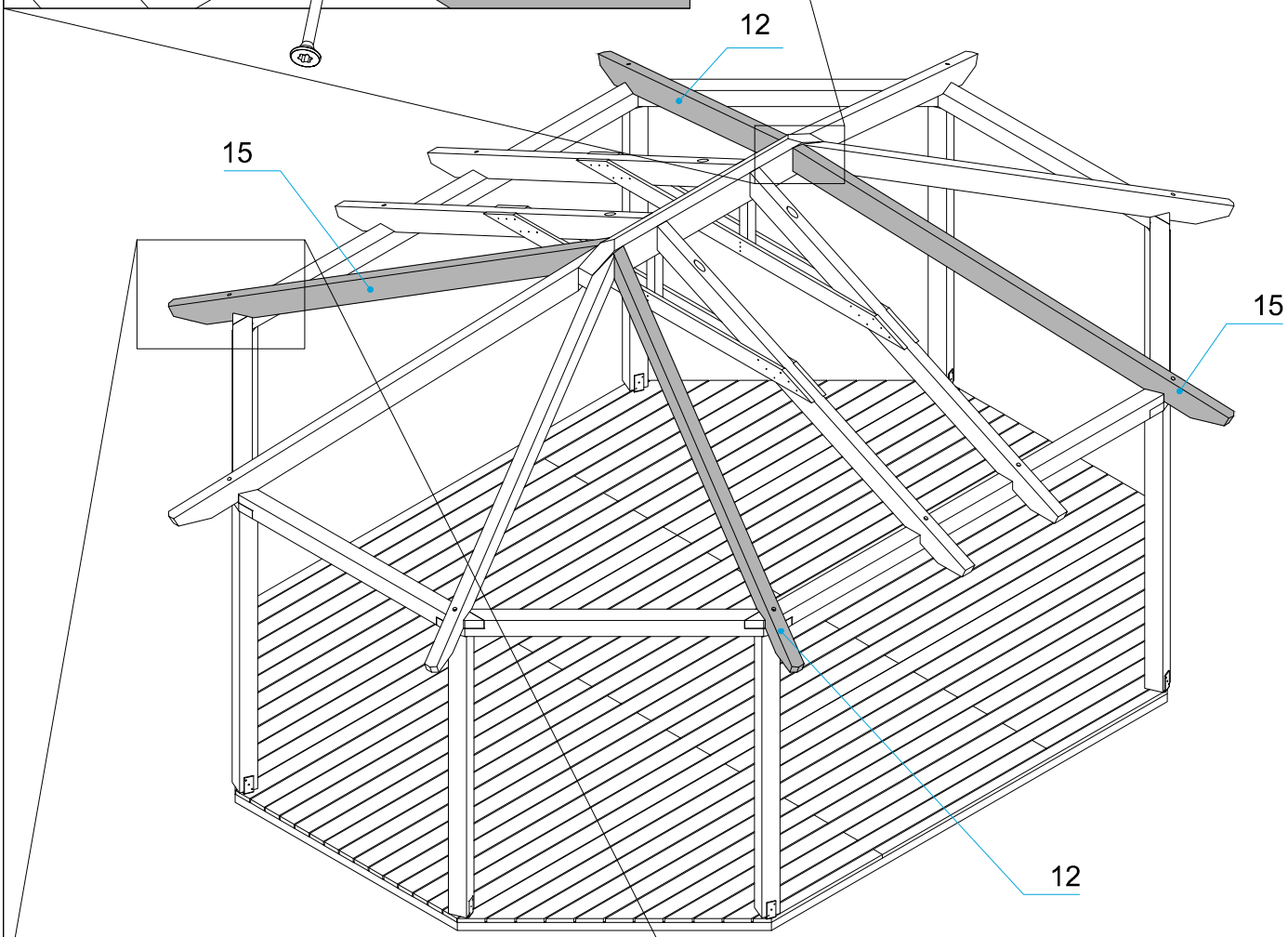

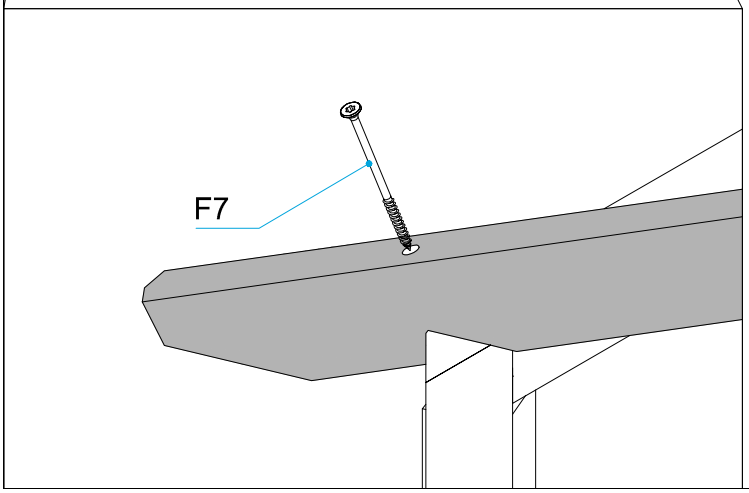

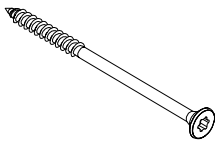

F7 **4x**

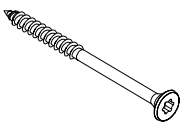

F8 **8x**

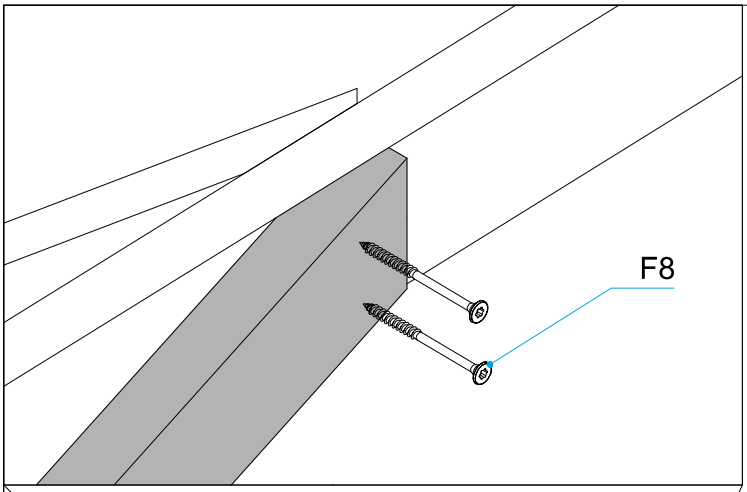

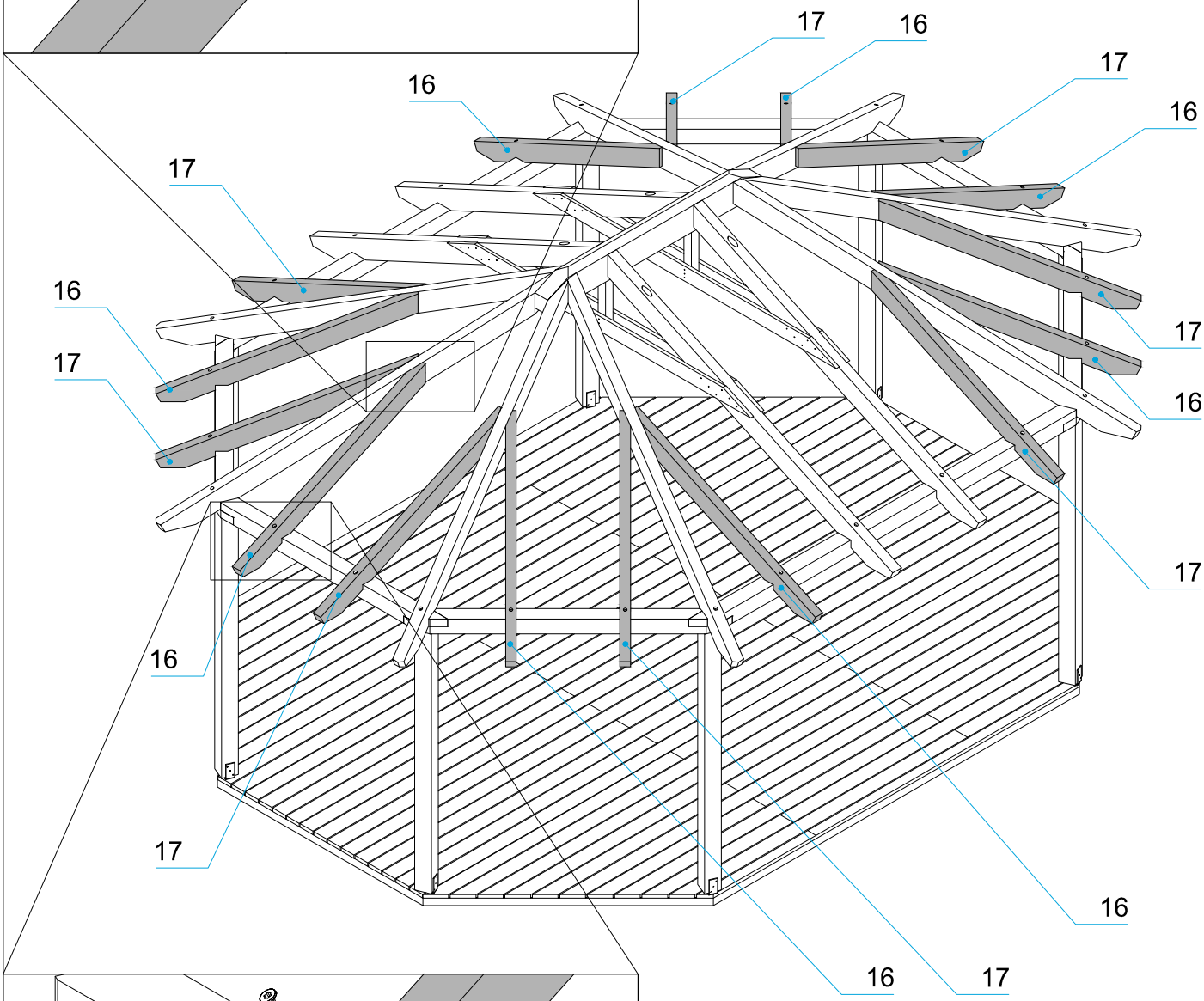

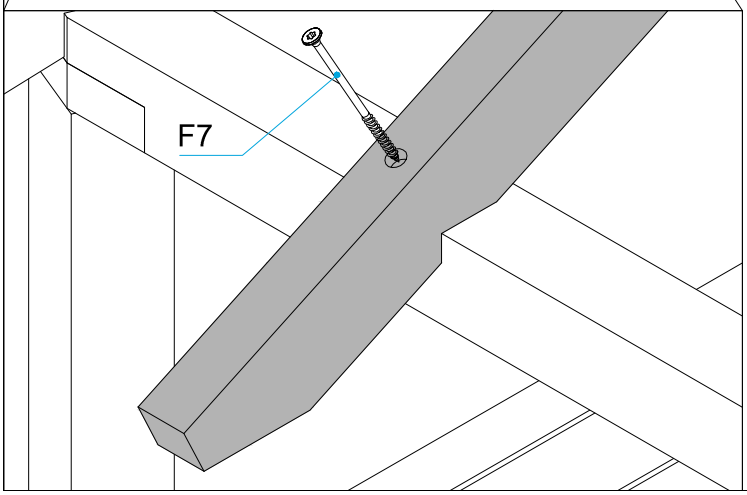

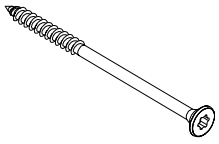

F7 **16x**

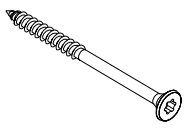

F8 **32x**

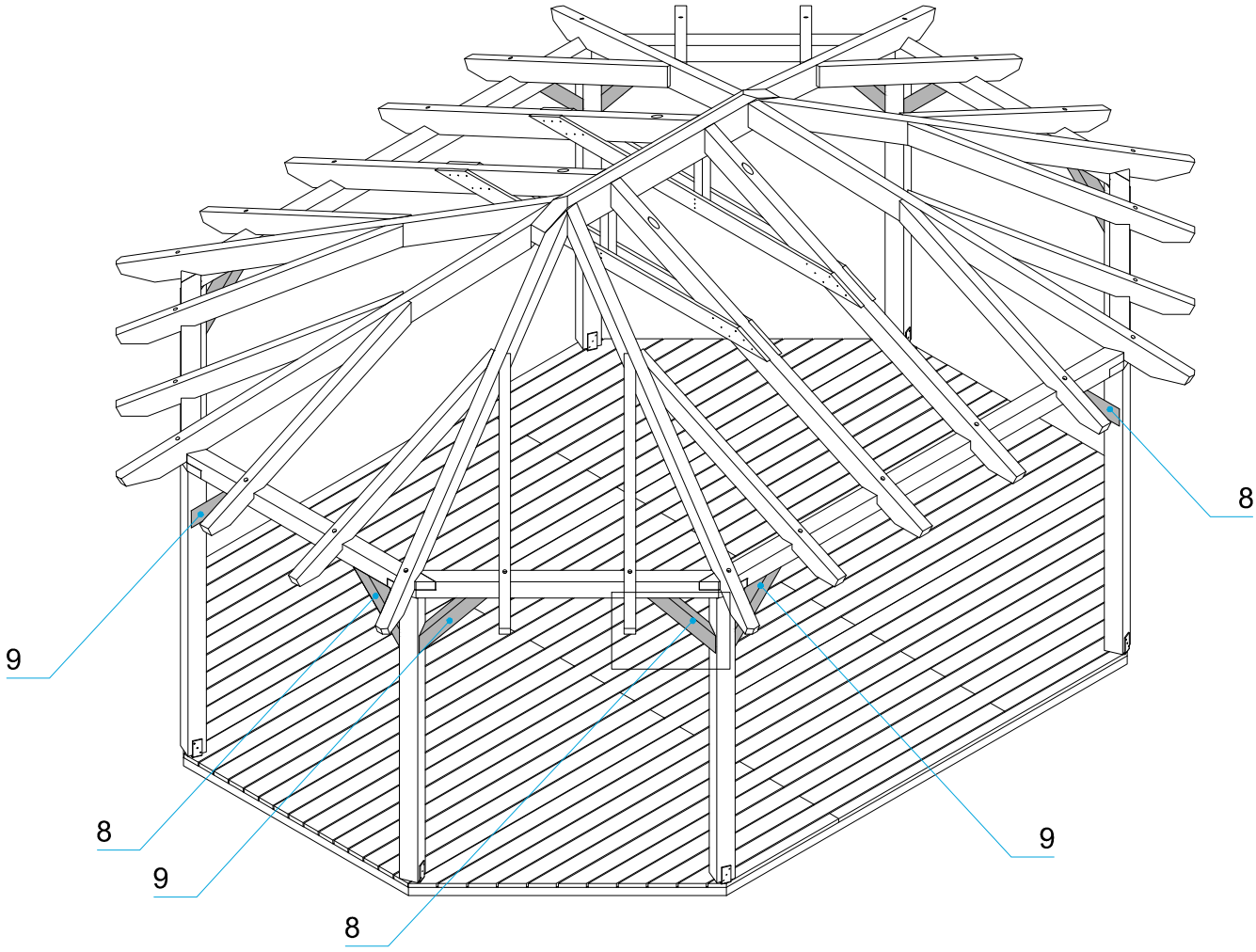

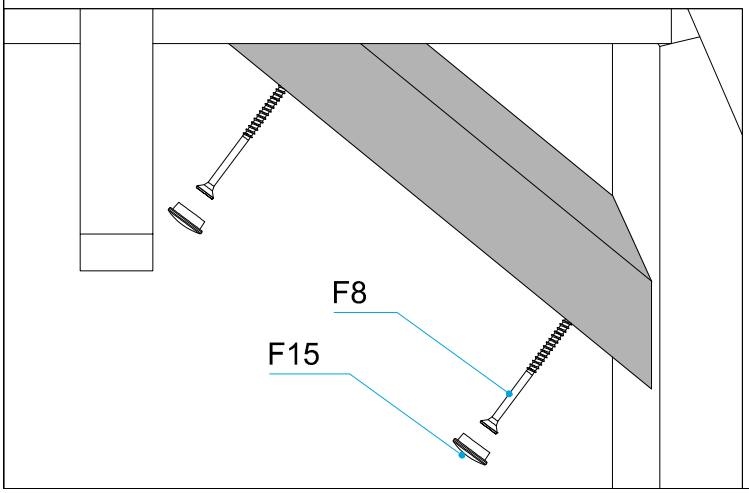

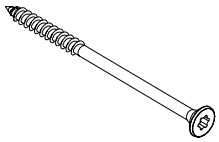

F8 **32x**



F15 **32x**

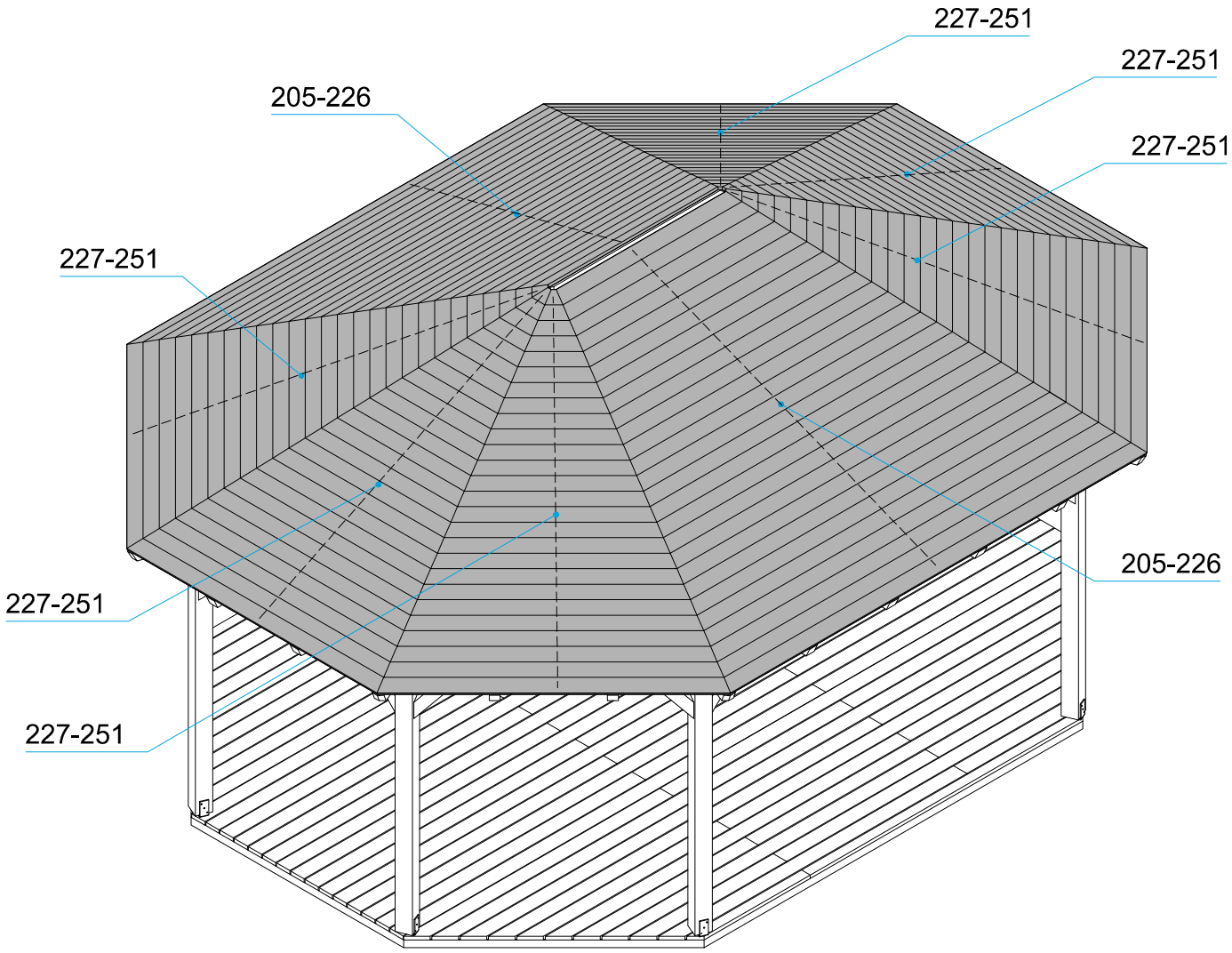
227-251
227-251
205-226
227-251
227-251
205-226
227-251
227-251

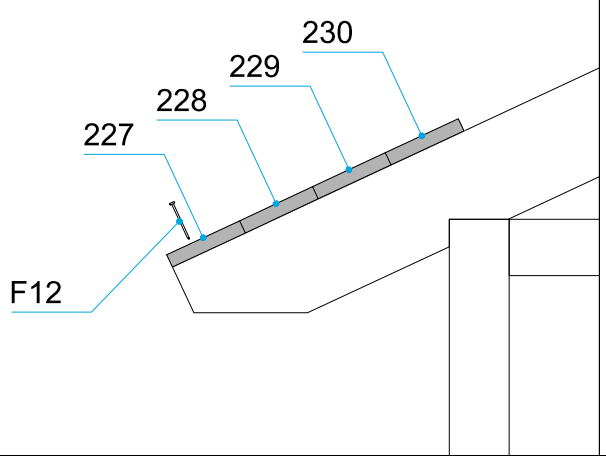
230
229
228
227
F12

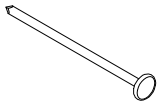

F12 750x

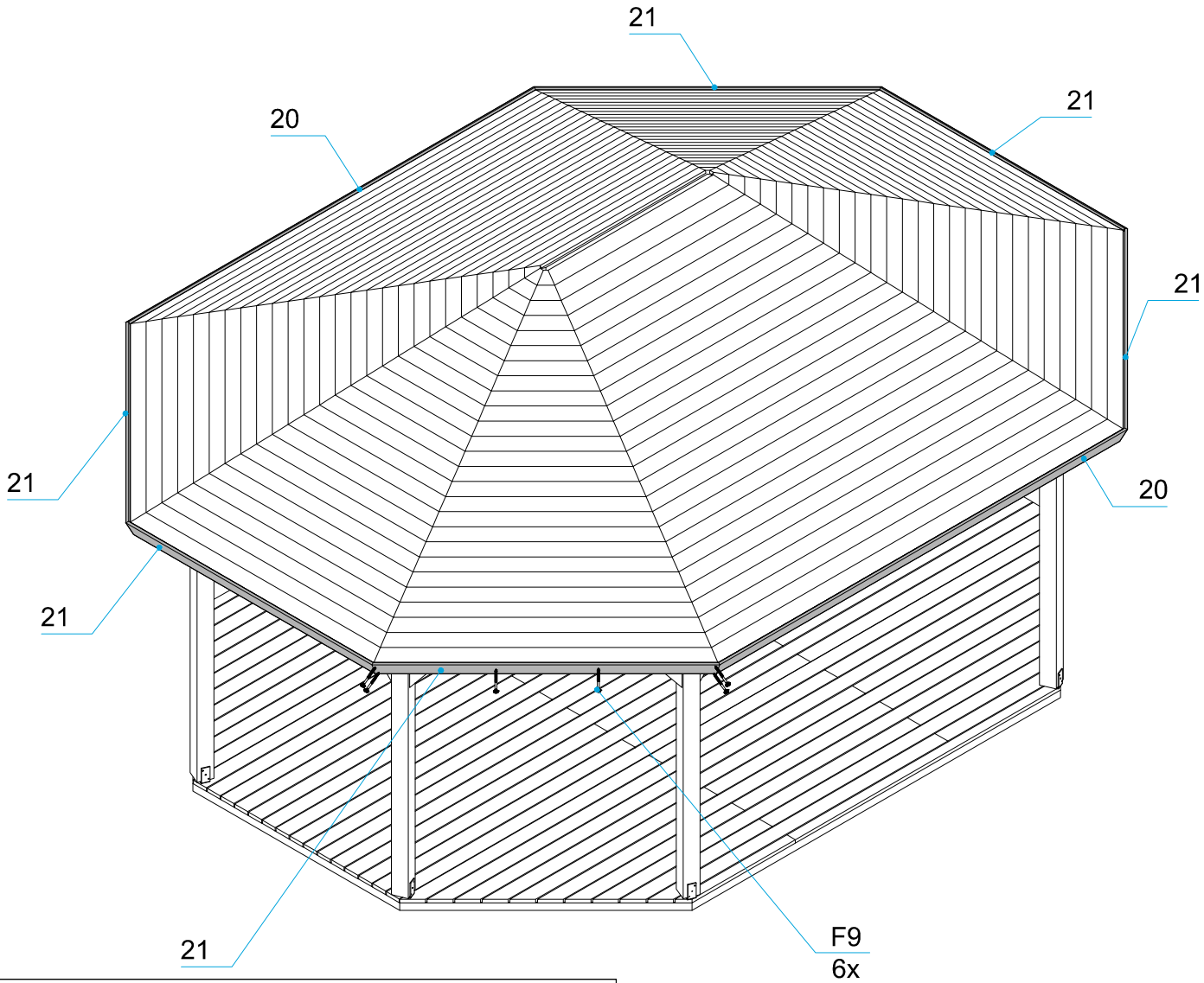

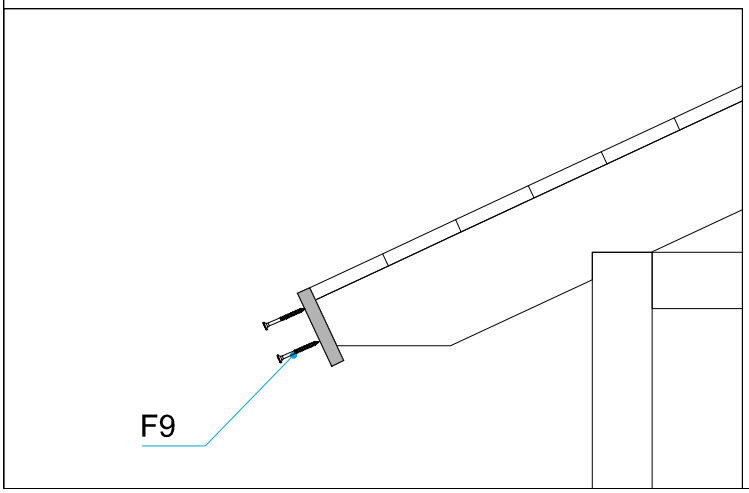

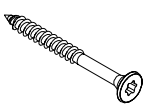

F9 **52x**

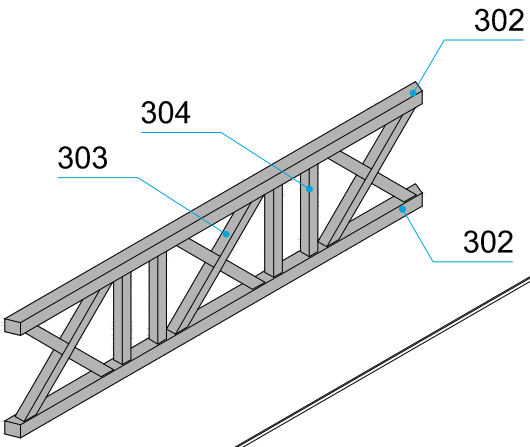

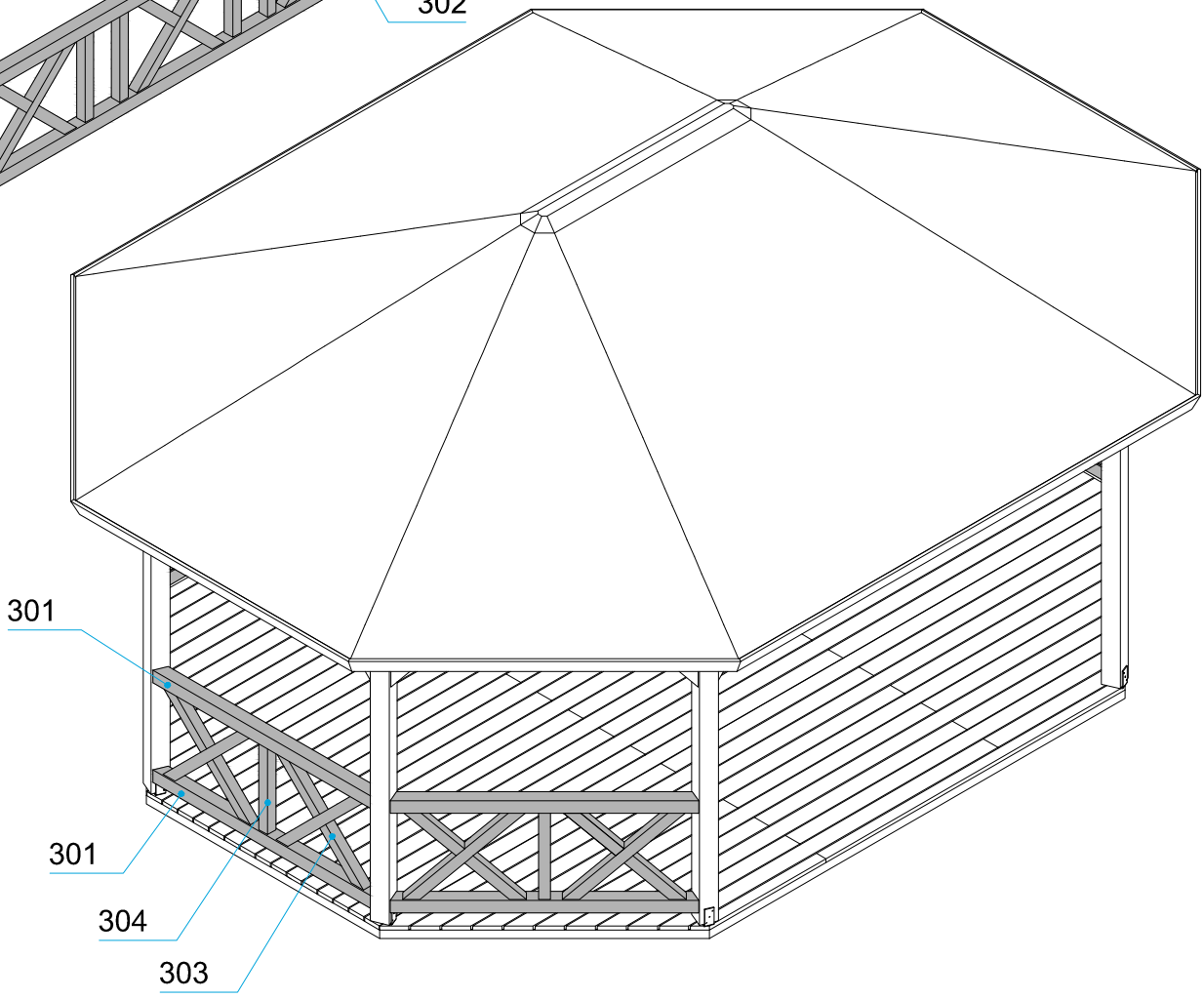

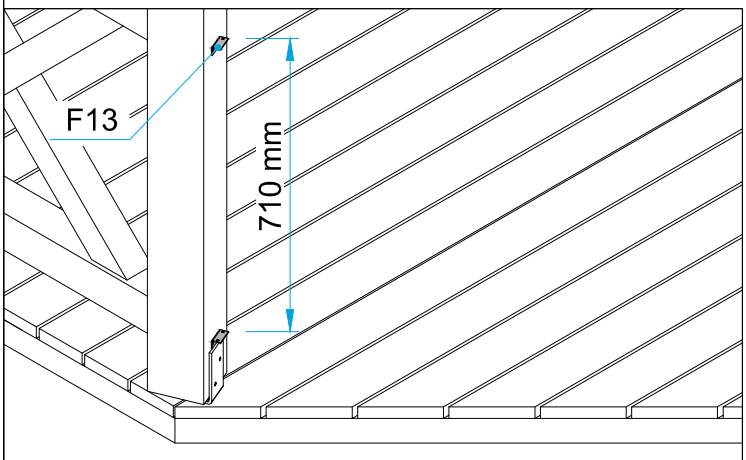

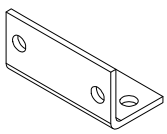

F13 28x

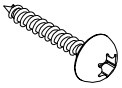

F11 112x